CROQUIZAR Y ACOTAR LA PIEZA PROPUESTA. LAS DIMENSIONES SE TOMARAN DIRECTAMENTE DE LA PIEZA Y SERÁN APROXIMADAS.

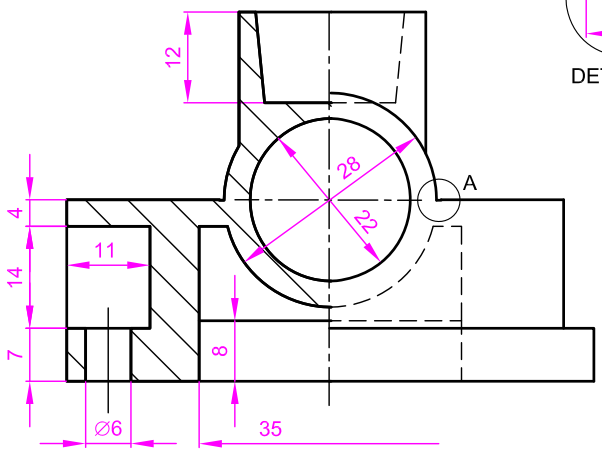

CORTE B-B

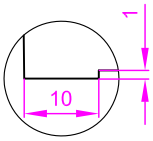

DETALLE A

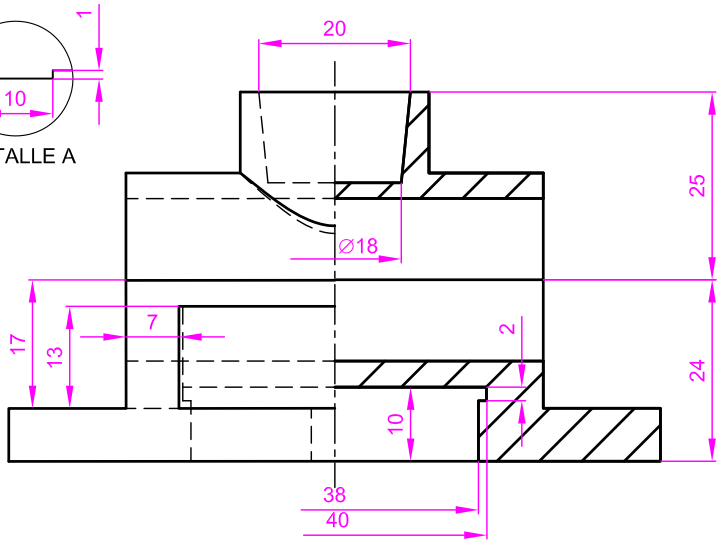

CORTE A-A

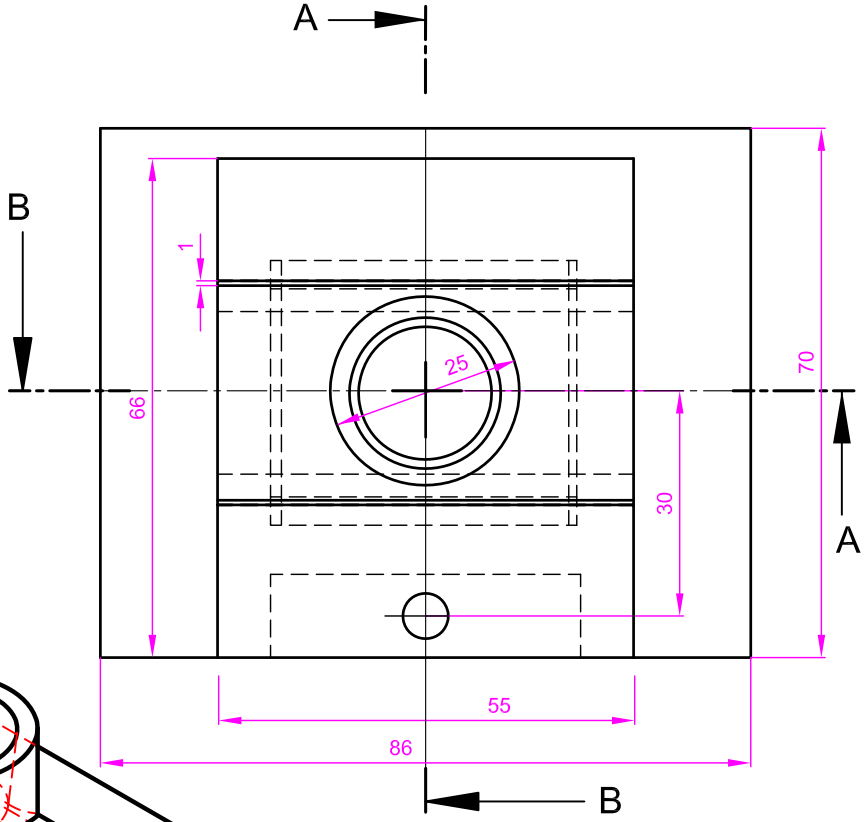

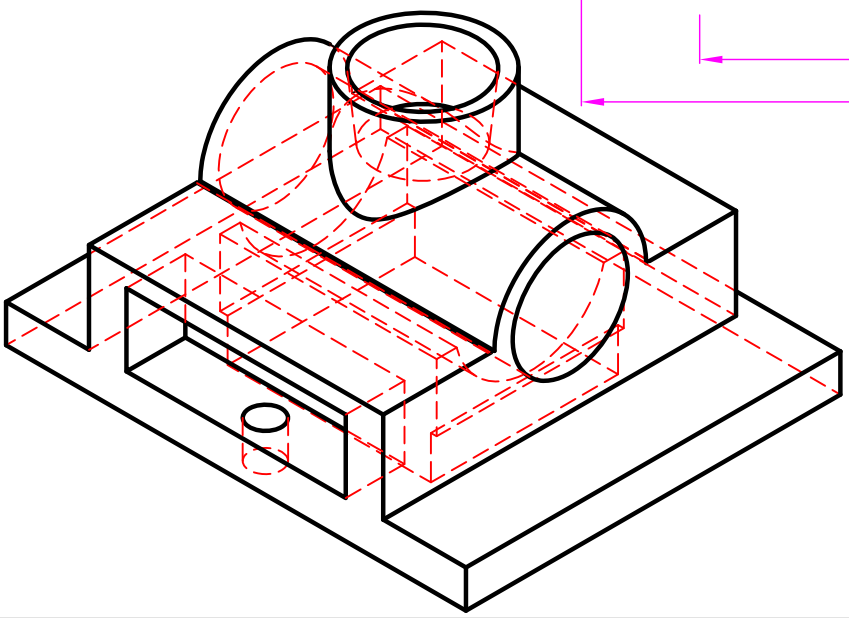

NOTA	DIBUJADO	FECHA	NOMBRE APELLIDOS