1) CALCULAR LA PROYECCIÓN HORIZONTAL, **A'** DEL PUNTO **A**, QUE PERTENECE A LA RECTA DE PERFIL **s(s'-s")**, DEL QUE SE CONOCE SU PROYECCIÓN VÉRTICAL **A"**.

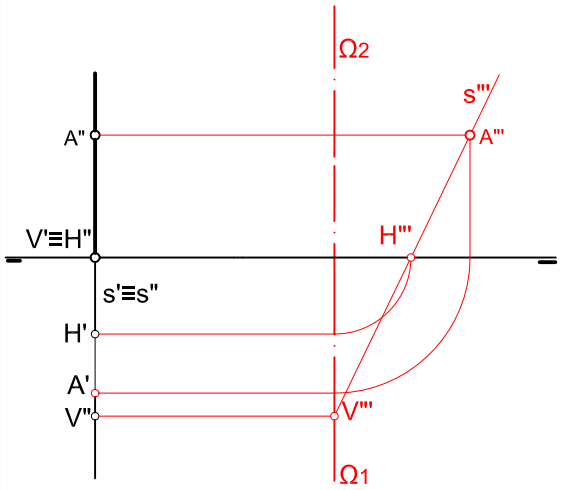


2) TRAZAR POR UN PUNTO - ***P*** - QUE PERTENECE A LA RECTA HORIZONTAL DE PLANO ***-h-*** DE COTA 11mm, LA RECTA DE MÁXIMA INCLINACIÓN.

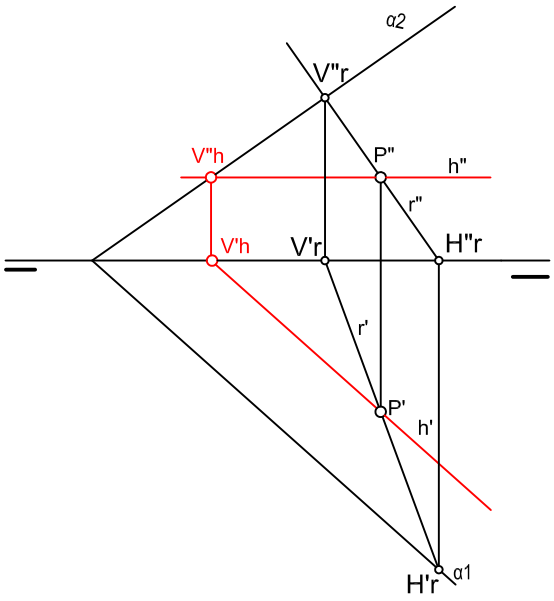


3) DETERMINAR LAS TRAZAS DEL PLANO DADO POR LAS RECTAS r y s.

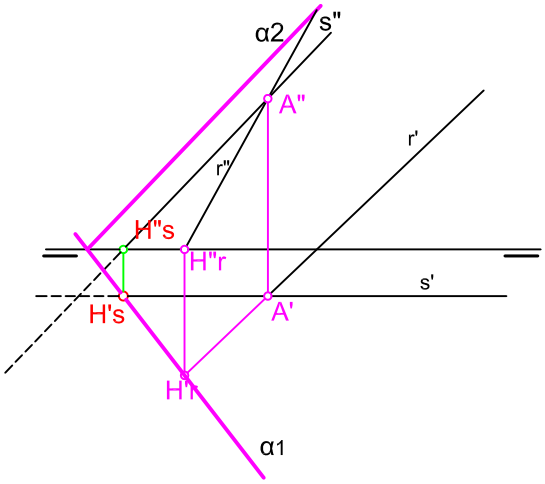


4) TRAZAR POR EL PUNTO A(A', A") UN PLANO α (α1,α2) PARALELO AL DADO β. SEGUIDAMENTE HALLAR LA DISTANCIA EXPRESADA EN mm. QUE SEPARA EL PUNTO DEL PLANO β

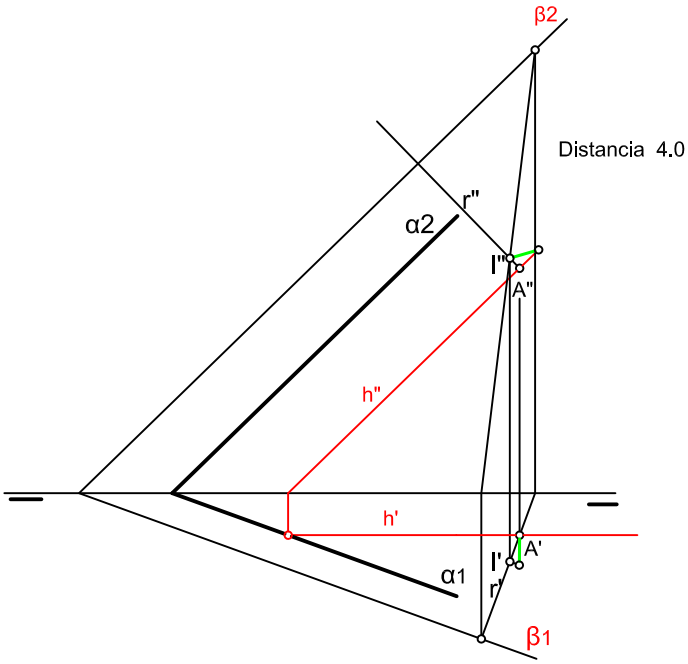


| NOTA | DIBUJADO | FECHA | NOMBRE APELLIDOS |
|---|---|---|---|
| | | | |