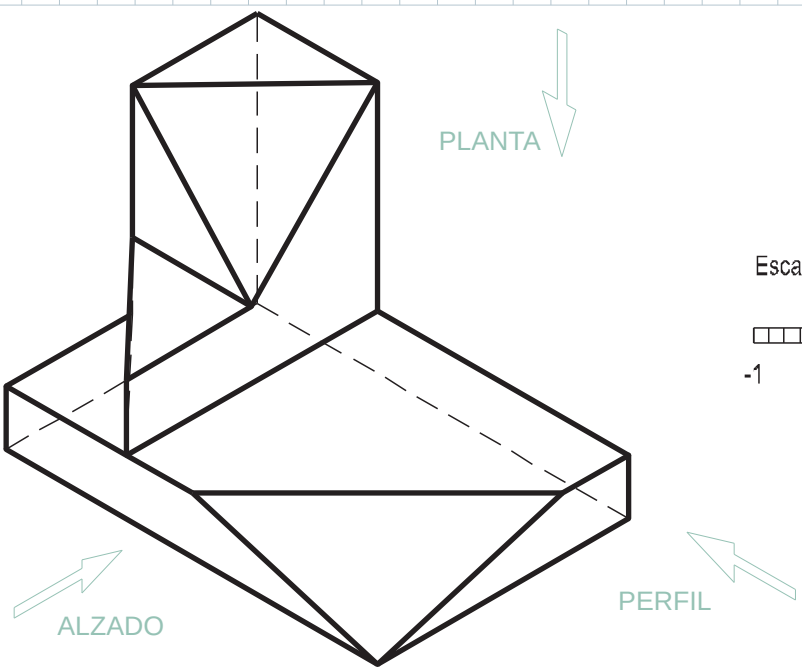

Escala Gráfica en cm.

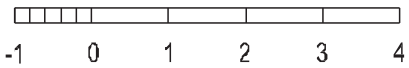

NOTA	DIBUJADO	FECHA	NOMBRE Y APELLIDOS

LÁMINA Nº 17

© 2008 www.ramondelaguila.com

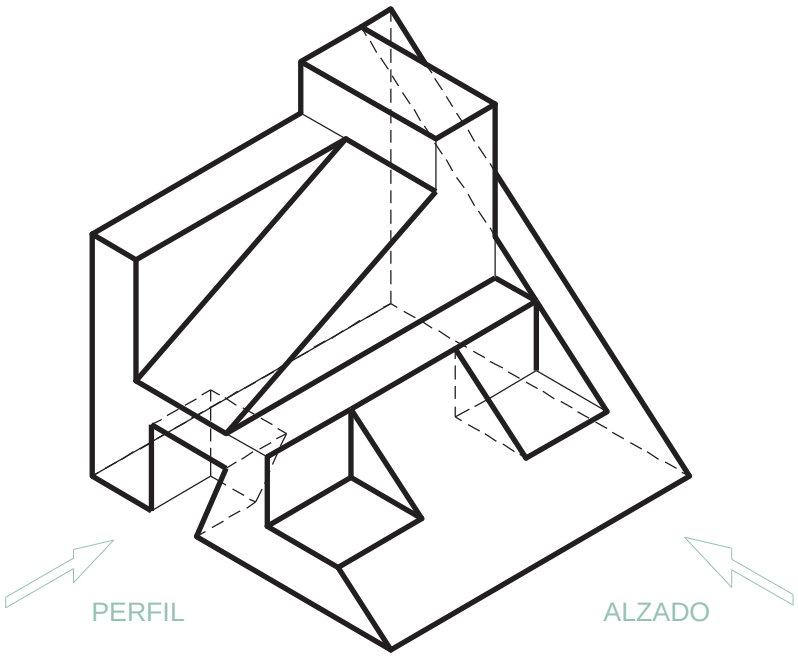

Escala Gráfica en cm.

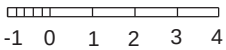

NOTA	DIBUJADO	FECHA	NOMBRE Y APELLIDOS

LÁMINA Nº 18

© 2008 www.ramondelaguila.com

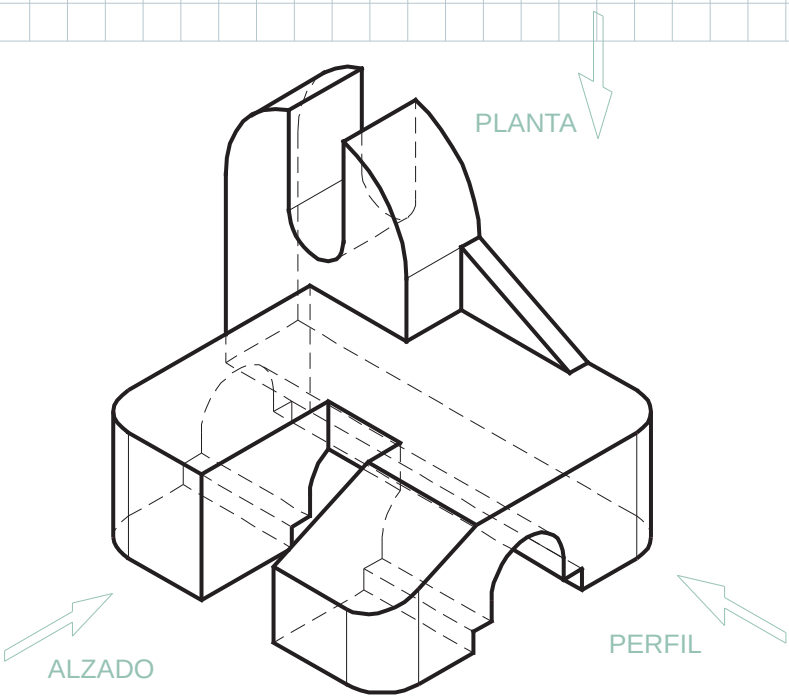

Escala Gráfica en mm.

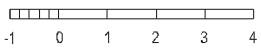

NOTA	DIBUJADO	FECHA	NOMBRE Y APELLIDOS

LÁMINA Nº 19

© 2008 www.ramondelaguila.com

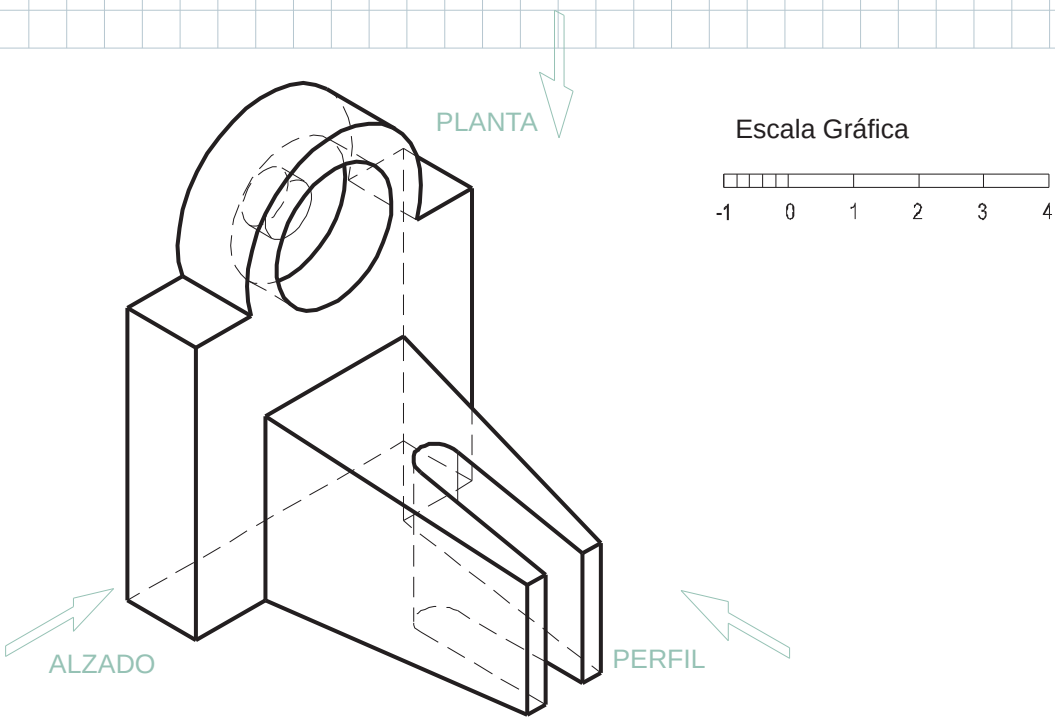

Escala Gráfica

NOTA	DIBUJADO	FECHA	NOMBRE Y APELLIDOS

LÁMINA Nº 20

© 2008 www.ramondelaguila.com

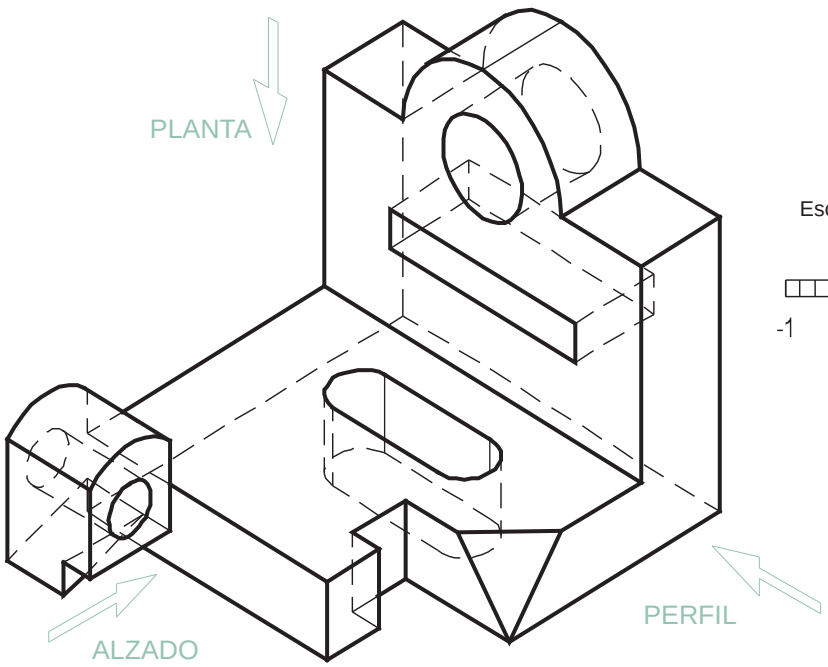

Escala Gráfica en mm,

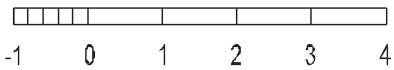

NOTA	DIBUJADO	FECHA	NOMBRE Y APELLIDOS

LÁMINA Nº 21

© 2008 www.ramondelaguila.com

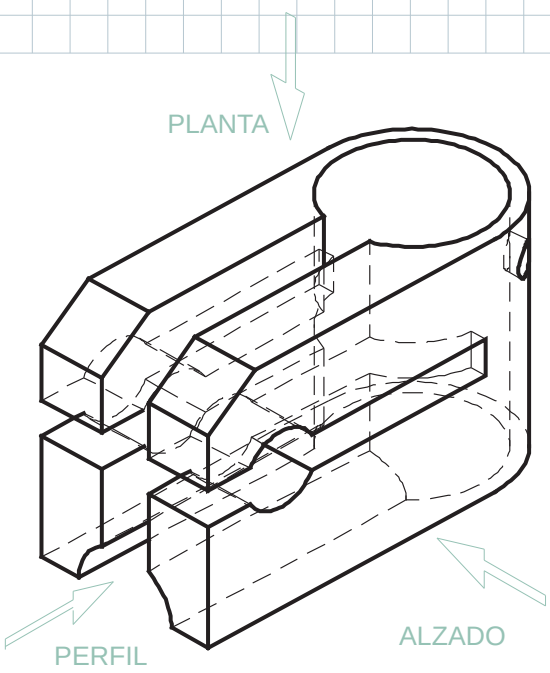

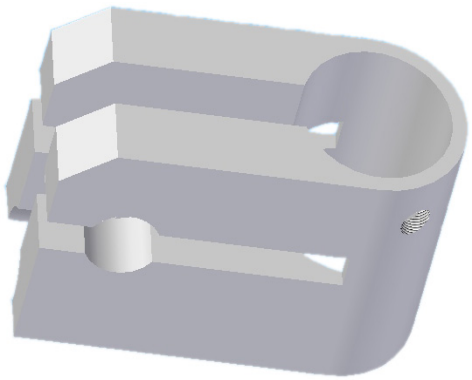

ESCALA GRÁFICA
EN CM.

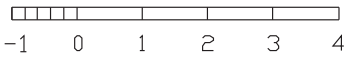

NOTA	DIBUJADO	FECHA	NOMBRE Y APELLIDOS

LÁMINA Nº 22

© 2008 www.ramondelaguila.com

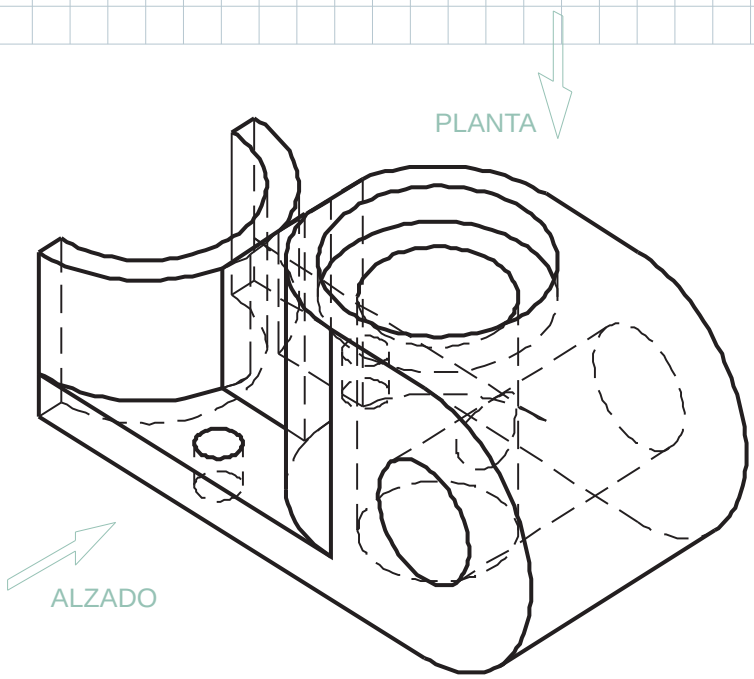

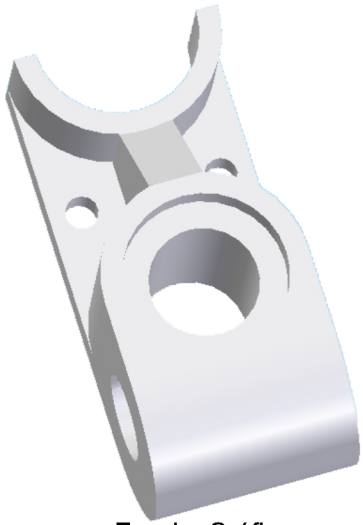

Escala Gráfica en cm.

NOTA	DIBUJADO	FECHA	NOMBRE Y APELLIDOS

LÁMINA Nº 23

© 2008 www.ramondelaguila.com

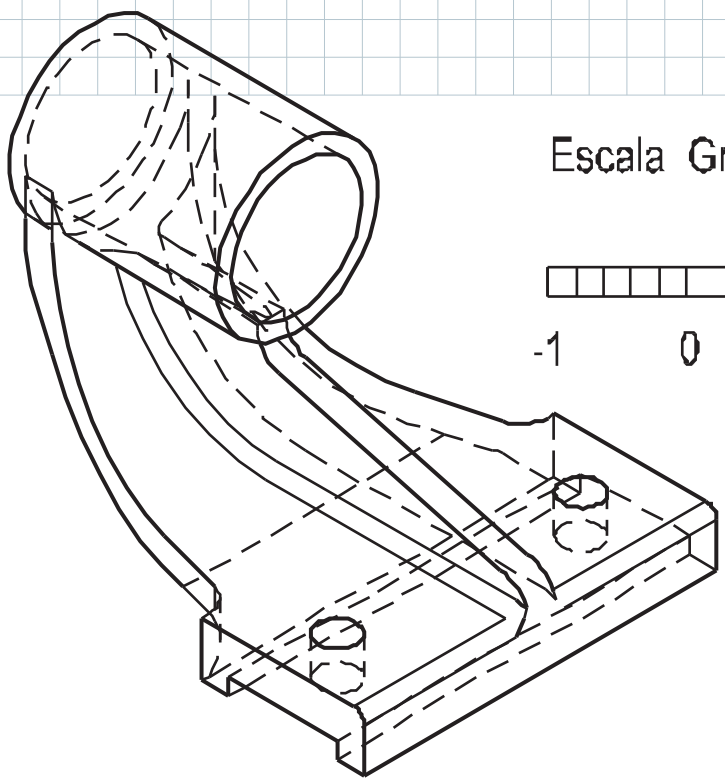

Escala Gráfica en cm.

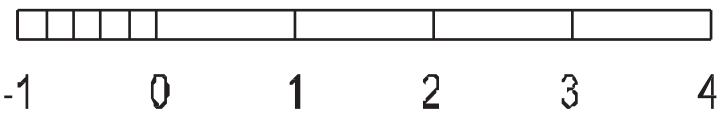

NOTA	DIBUJADO	FECHA	NOMBRE Y APELLIDOS
	LÁMINA Nº 24		

© 2008 www.ramondelaguila.com