© 2008 www. ramondelaguila.com

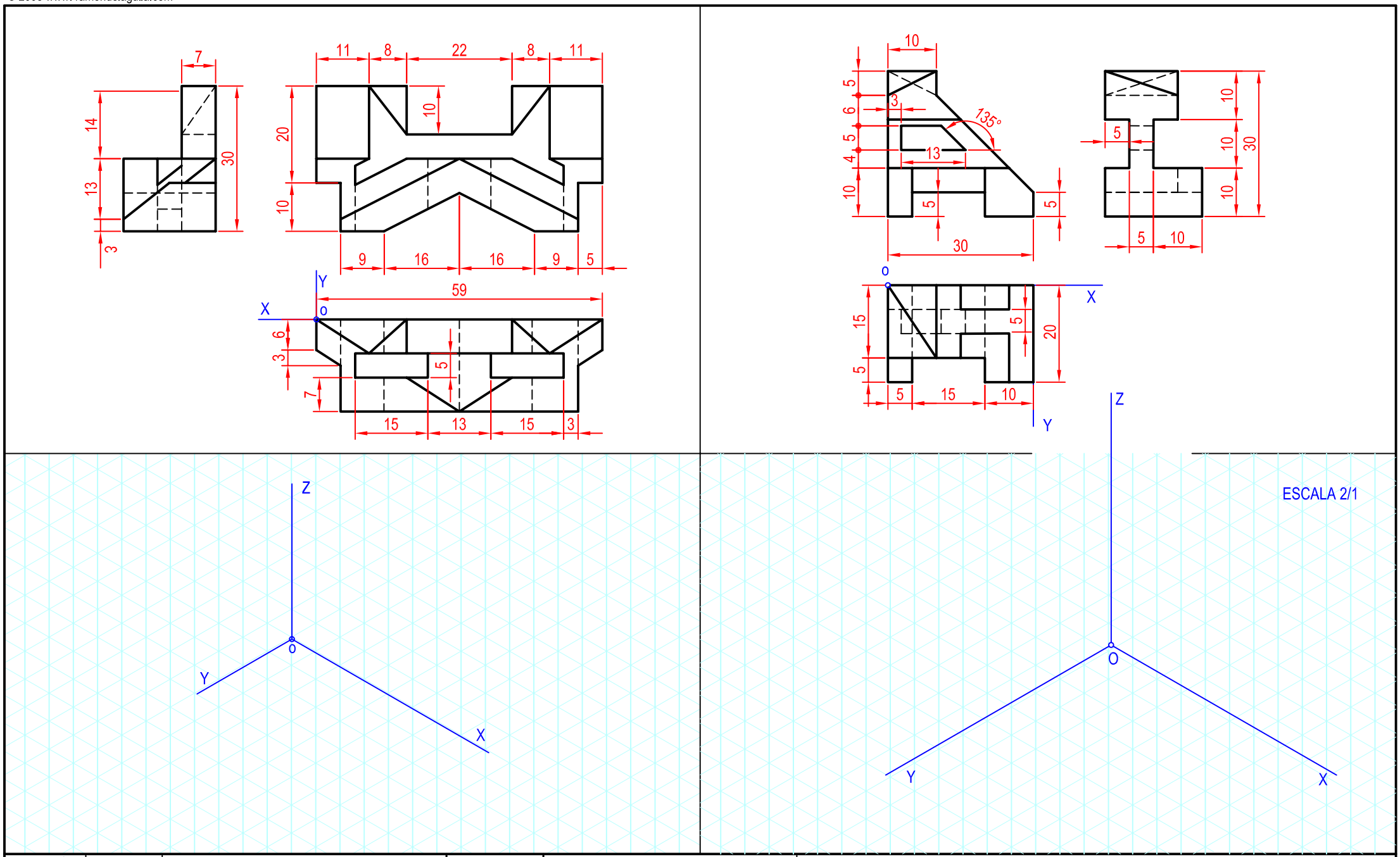

DIBUJADO	FECHA	NOMBRE APELLIDOS	NOTA	LÁMINA Nº 10

© 2008 www. ramondelaguila.com

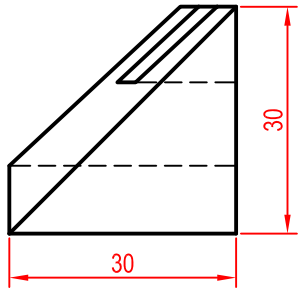

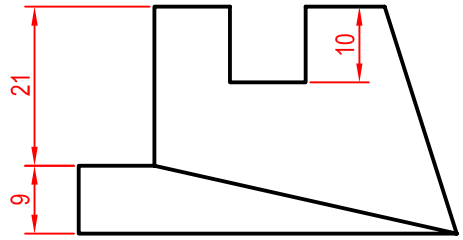

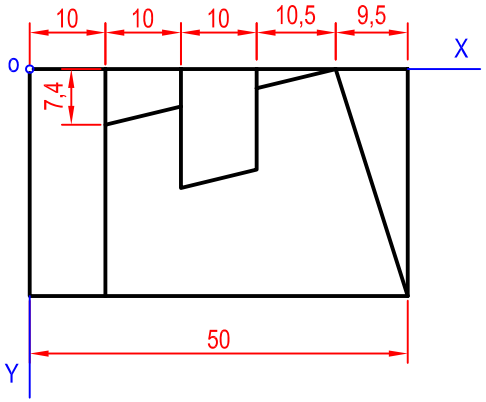

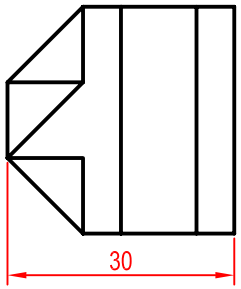

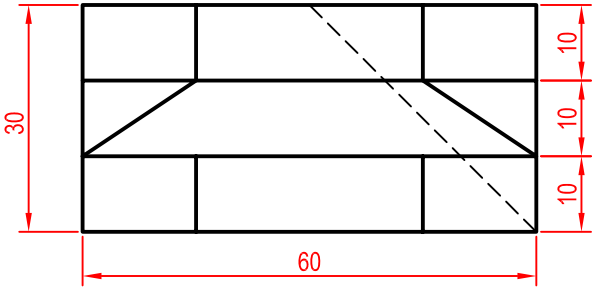

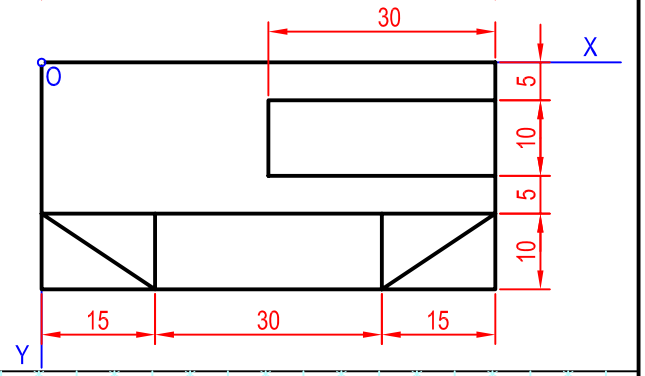

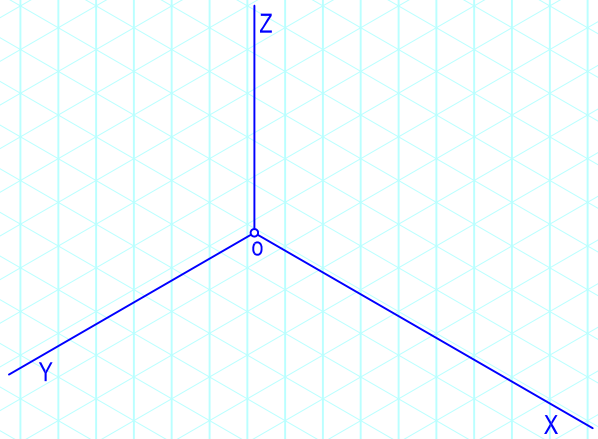

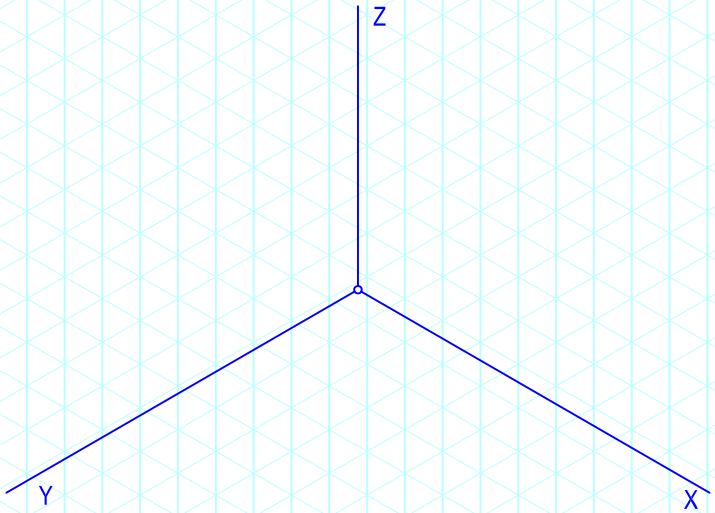

ESCALA 2/1

DIBUJADO	FECHA	NOMBRE APELLIDOS	NOTA	LÁMINA Nº 11

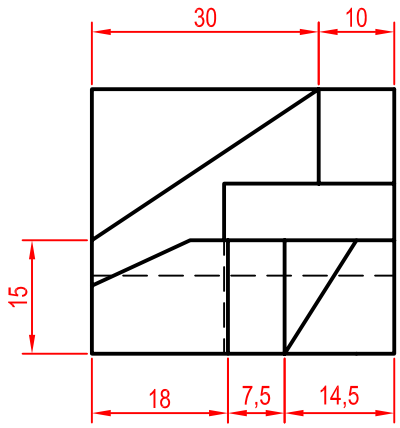

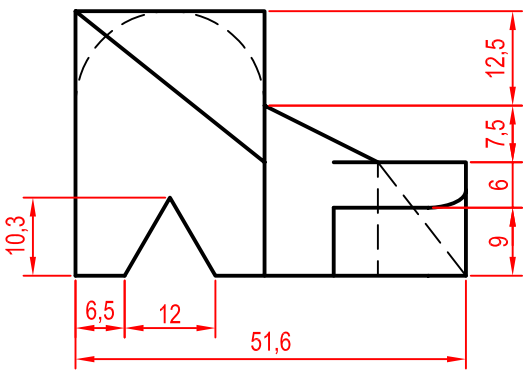

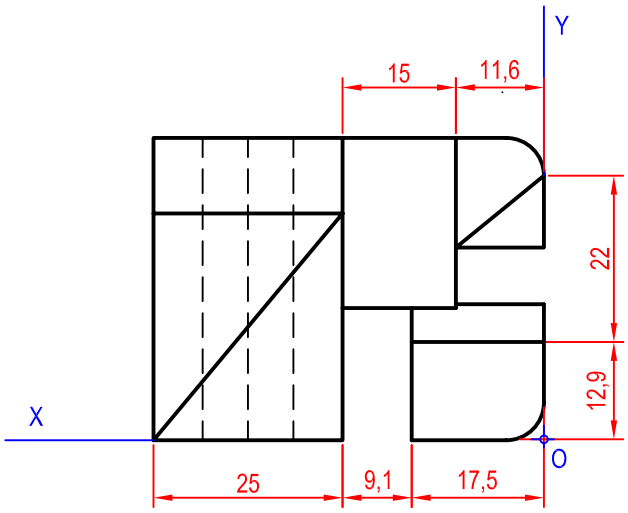

PERSPECTIVA ESCALA 2/1

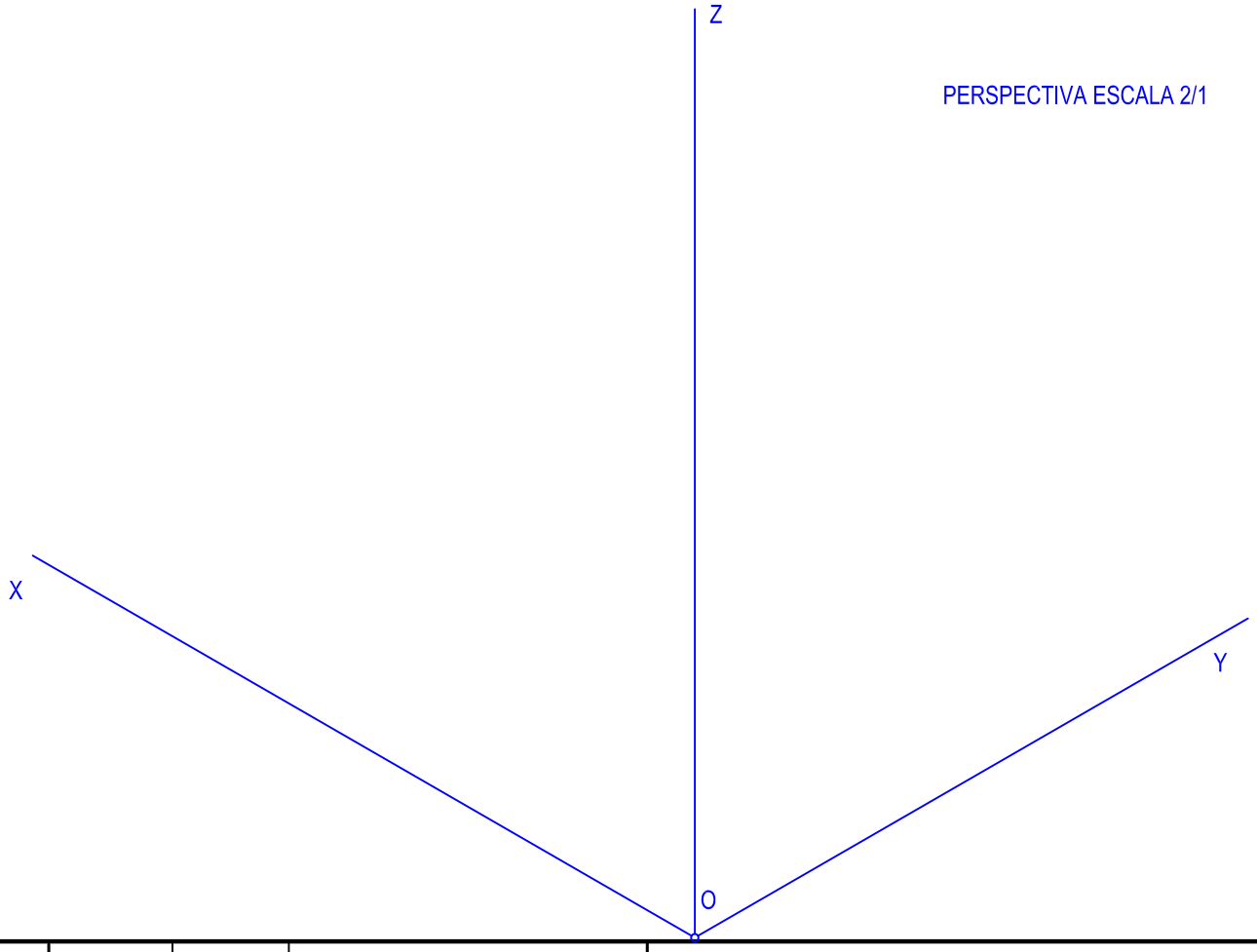

NOTA	DIBUJADO	FECHA	NOMBRE APELLIDOS
	LÁMINA 12		

© 2008 www. ramondelaguila.com

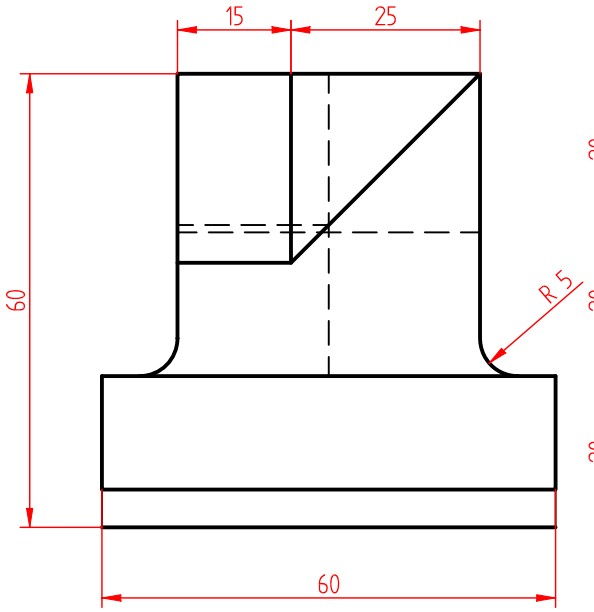

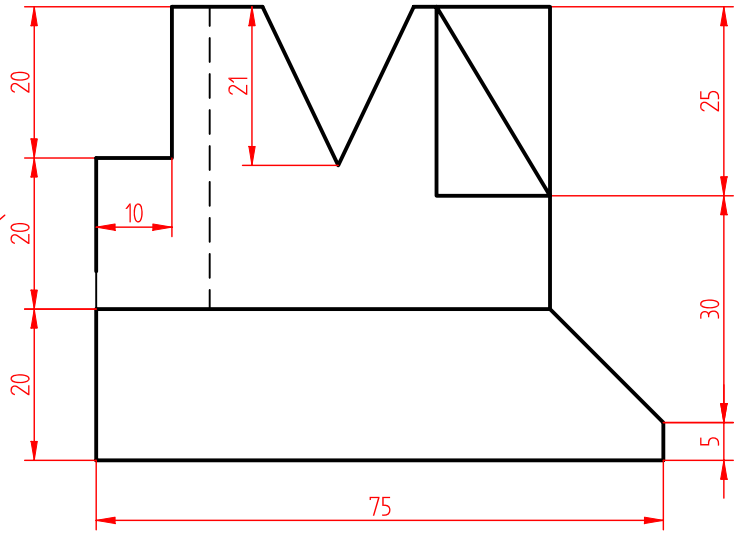

Construir las escalas axonométricas correspondiente a los ejes dados. Seguidamente realizar la perpectiva trimetrica de la pieza dada por sus vistas diédricas.

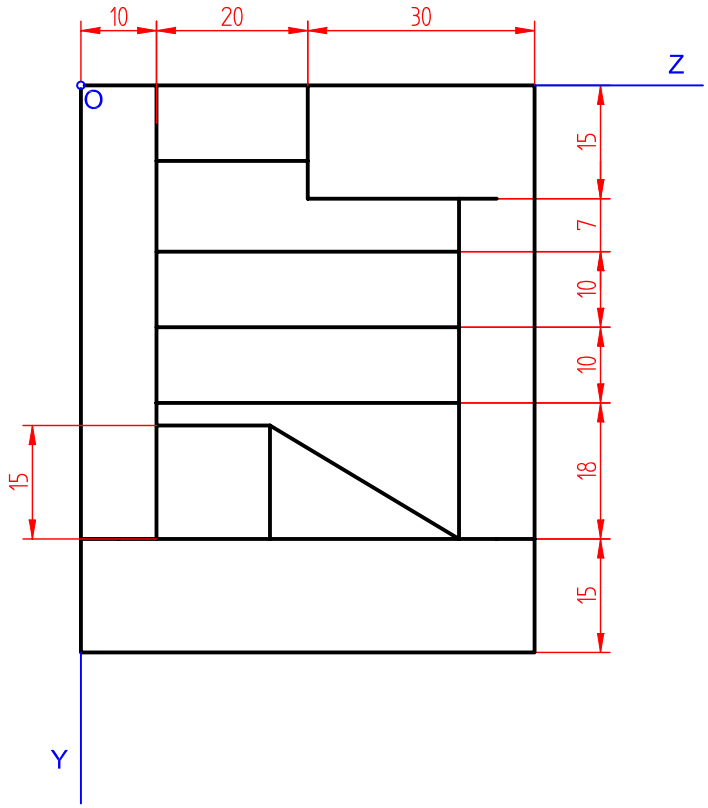

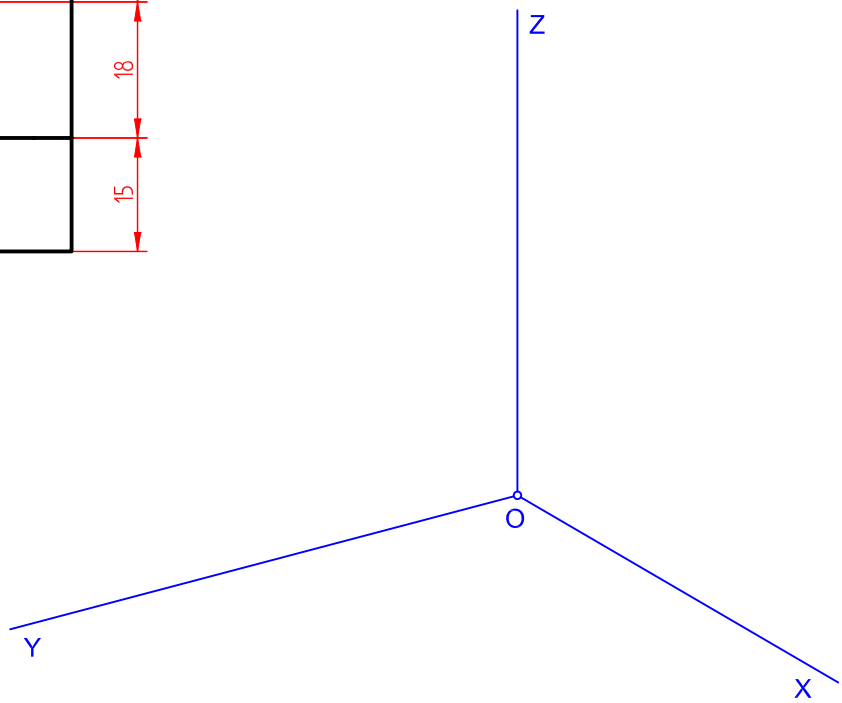

© 2008 www.ramondelaguila.com

NOTA	DIBUJADO	FECHA	NOMBRE APELLIDOS
	LÁMINA 13		

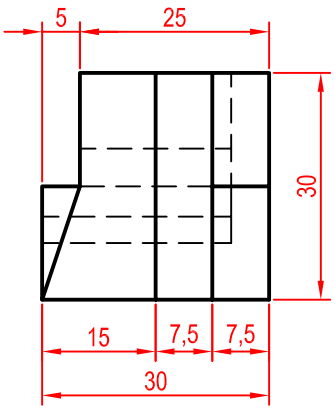

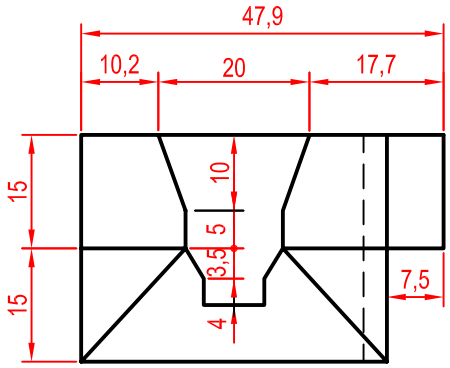

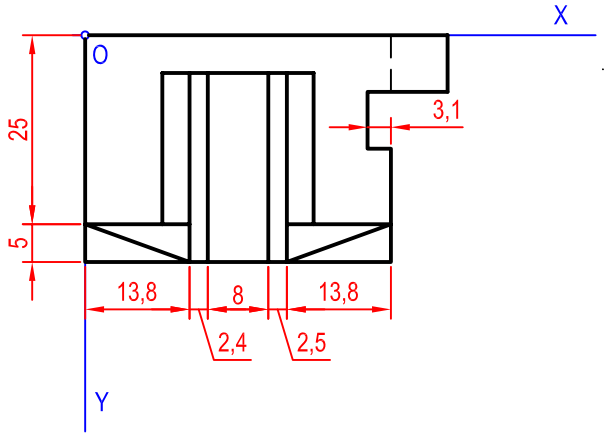

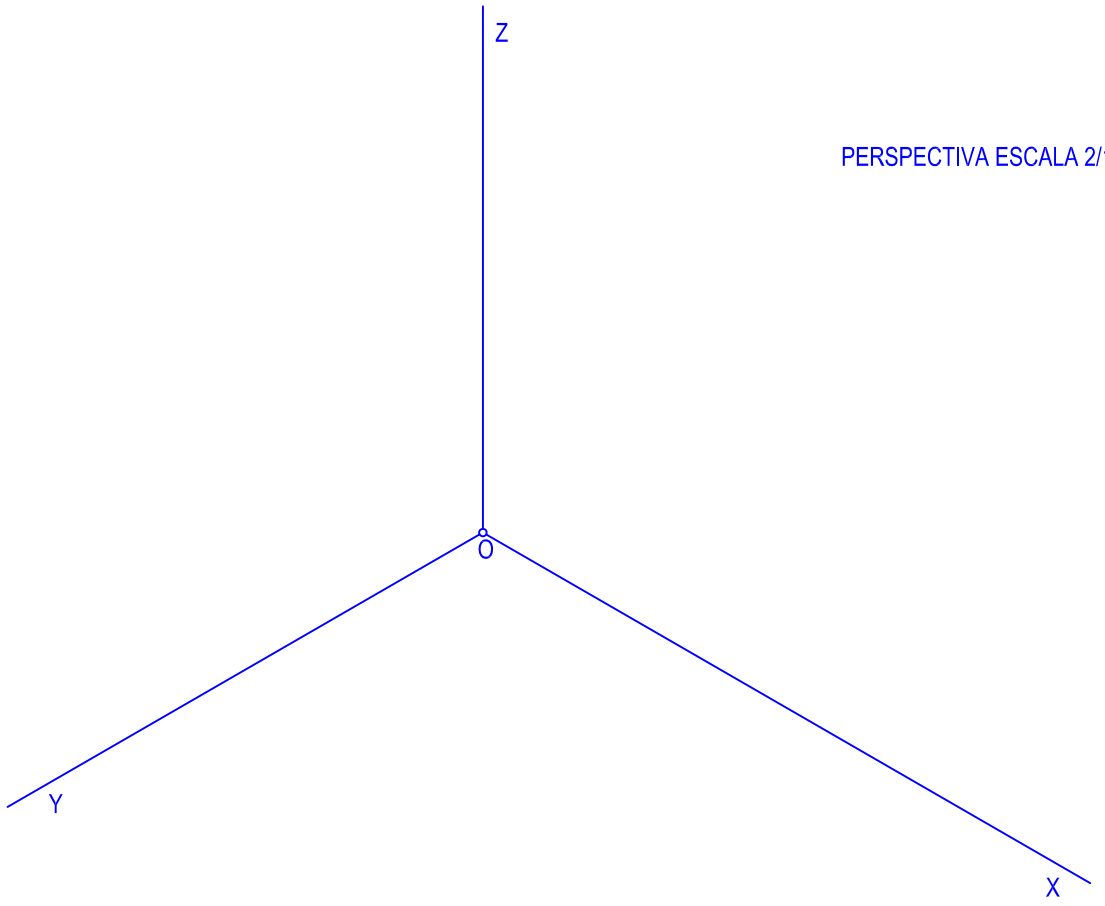

PERSPECTIVA ESCALA 2/1

© 2008 www. ramondelaguila.com

NOTA	DIBUJADO	FECHA	NOMBRE APELLIDOS
	LÁMINA 14		

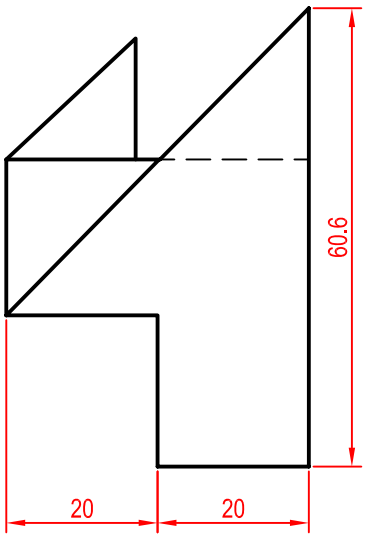

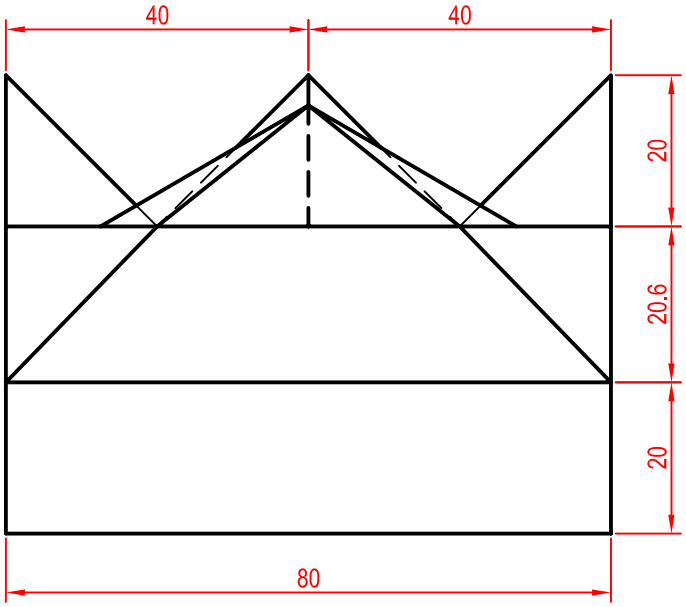

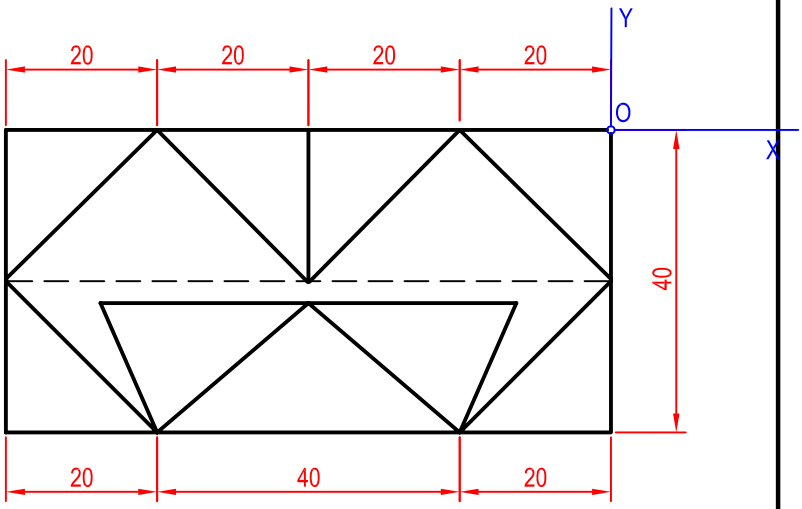

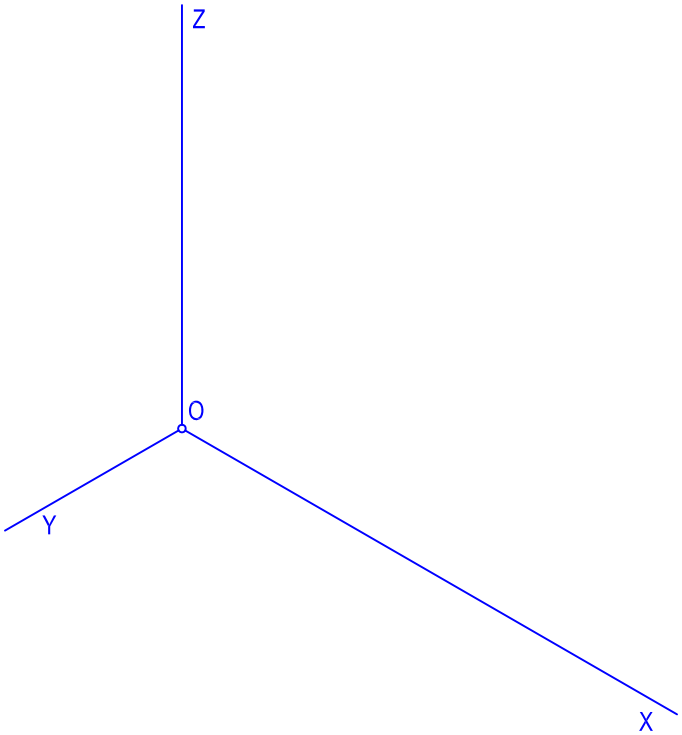

© 2008 www. ramondelaguila.com

NOTA	DIBUJADO	FECHA	NOMBRE APELLIDOS
	LÁMINA 15		