CONSTRUIR UN TRIÁNGULO ESCALENO CONOCIENDO LA ALTURA -ha- LA MEDIANA -ma- Y LA BISECTRIZ -va- SOBRE UN MISMO LADO.

ha = 40

ma = 42

va = 41

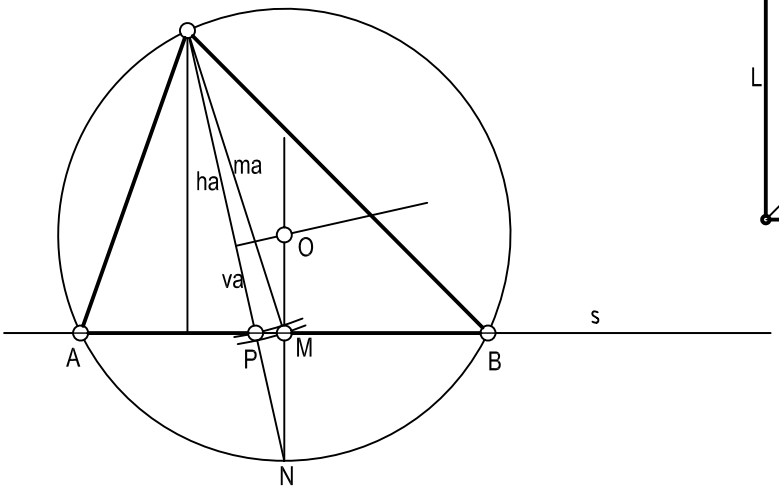

TRAZAR EL CUADRADO DE LADO -L- Y EN EL QUE SE CUMPLE QUE "d-l" ES UN SEGMENTO DADO.

L-D

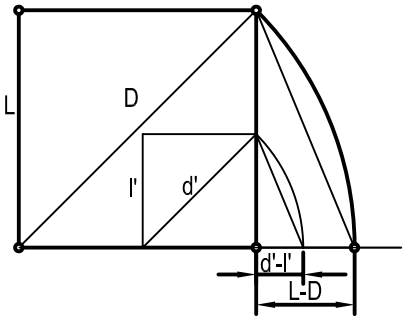

CONSTRUCCIÓN DE UN CUADRADO DADA LA SUMA DE LA DIAGONAL Y EL LADO " d+l". d+l

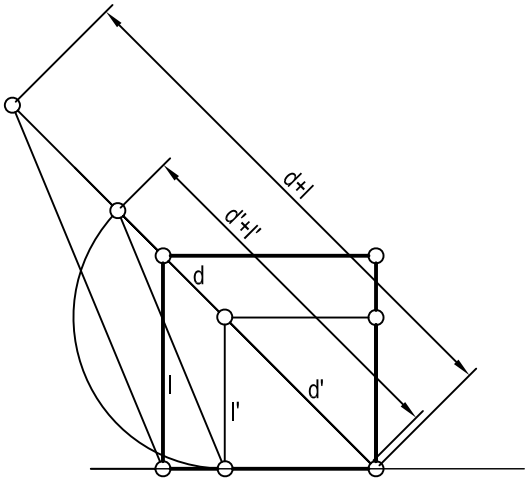

CONSTRUIR EL RECTÁNGULO DE LADO - a -, SABIENDO QUE LAS DIAGONALES FORMAN UN ÁNGULO DE 135º-

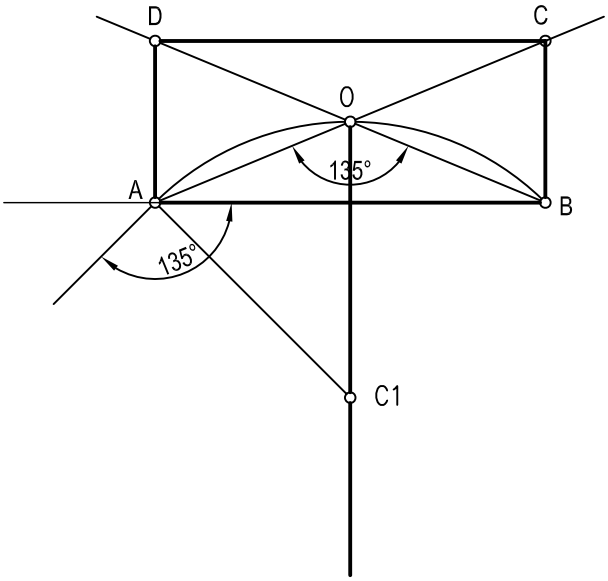

© 2008 www.ramondelaguila.com

NOTA	DIBUJADO	FECHA	NOMBRE APELLIDOS
	SEGUNDO DE BACHILLERATO. LAMINA Nº 1		

DIVIDIR LA CIRCUNFERENCIA DE CENTRO O Y RADIO 30 mm DIVIDIRLA EN 9 PARTES IGUALES.

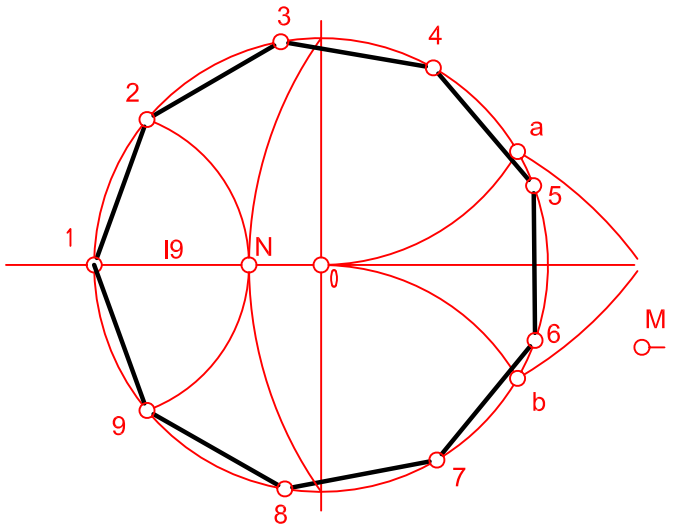

DIVIDIR LA CIRCUNFERENCIA DE CENTRO O Y RADIO 25 EN 15 PARTES IGUALES.

r=25

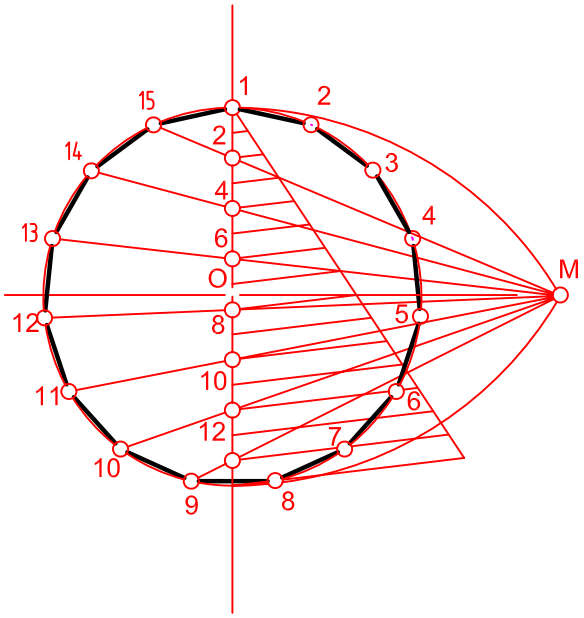

DIBUJAR UN PENTÁGONO REGULAR DE APOTEMA a = 37 mm.

a = 37

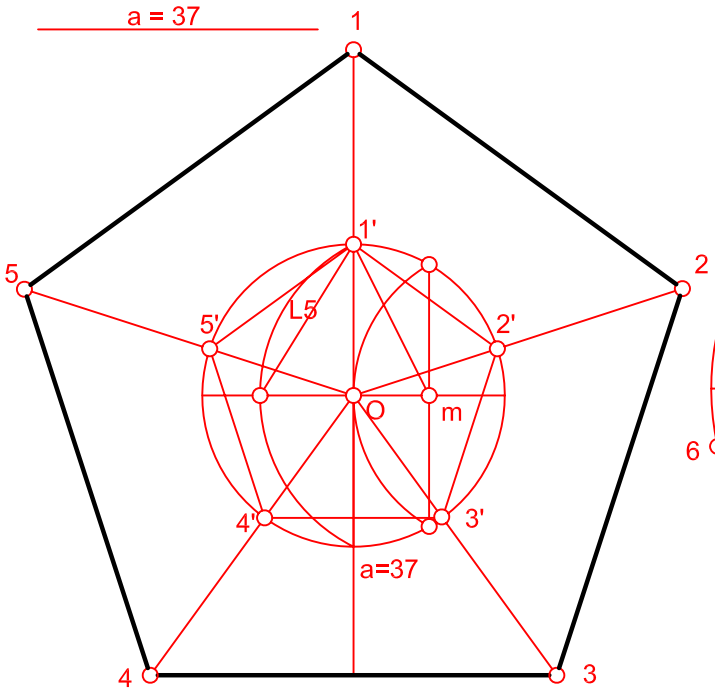

CONSTRUIR EL HEPTÁGONO ESTRELLADO REGULAR INSCRITO EN UNA CIRCUNFERENCIA DE RADIO 35 mm.

r = 35

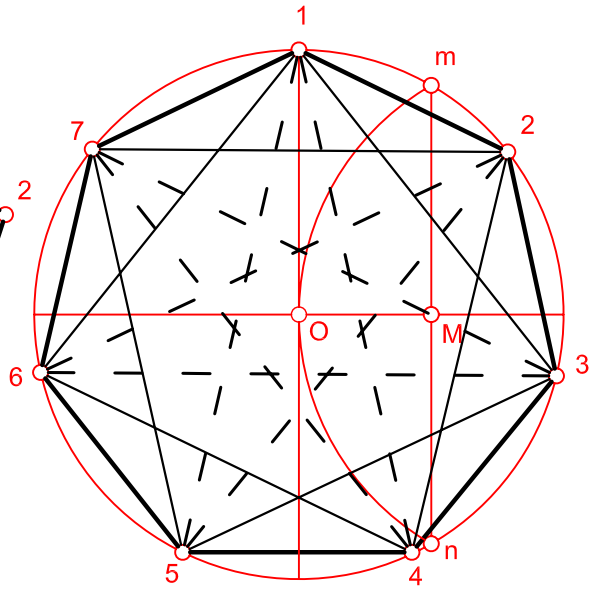

© 2008 www.ramondelaguila.com

NOTA	DIBUJADO	FECHA	NOMBRE APELLIDOS
	SEGUNDO BACHILLERATO LÁMINA 2		

DETERMINAR DE FORMA GRÁFICA EL PRODUCTO DE LOS SEGMENTOS b = 57 mm.Y c = 18 mm.

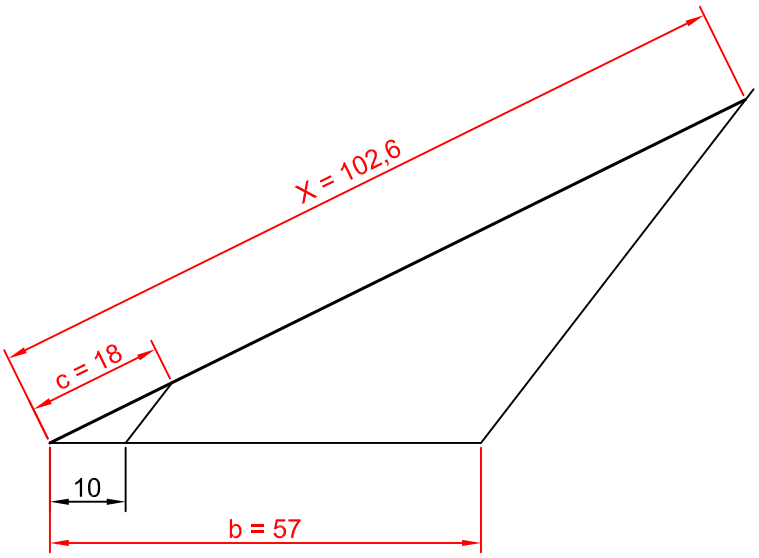

DETERMINAR EL CUADRADO EQUIVALENTE (O DE IGUAL SUPERFICIE) A LA FIGURA RAYADA QUE SE ADJUNTA. ESTÁ FORMADA POR UNA CIRCUNFERENCIA A LA QUE LE HA SIDO EXTRAÍDO UN PENTÁGONO REGULAR CON IGUAL CENTRO GEOMÉTRICO. LAS OPERACIONES PARA LA CONSECUCIÓN DE MEDIAS PROPORCIONALES SE REALIZARÁN OBLIGATORIAMENTE POR CAMINO GRÁFICO (NUNCA NUMÉRICO.)

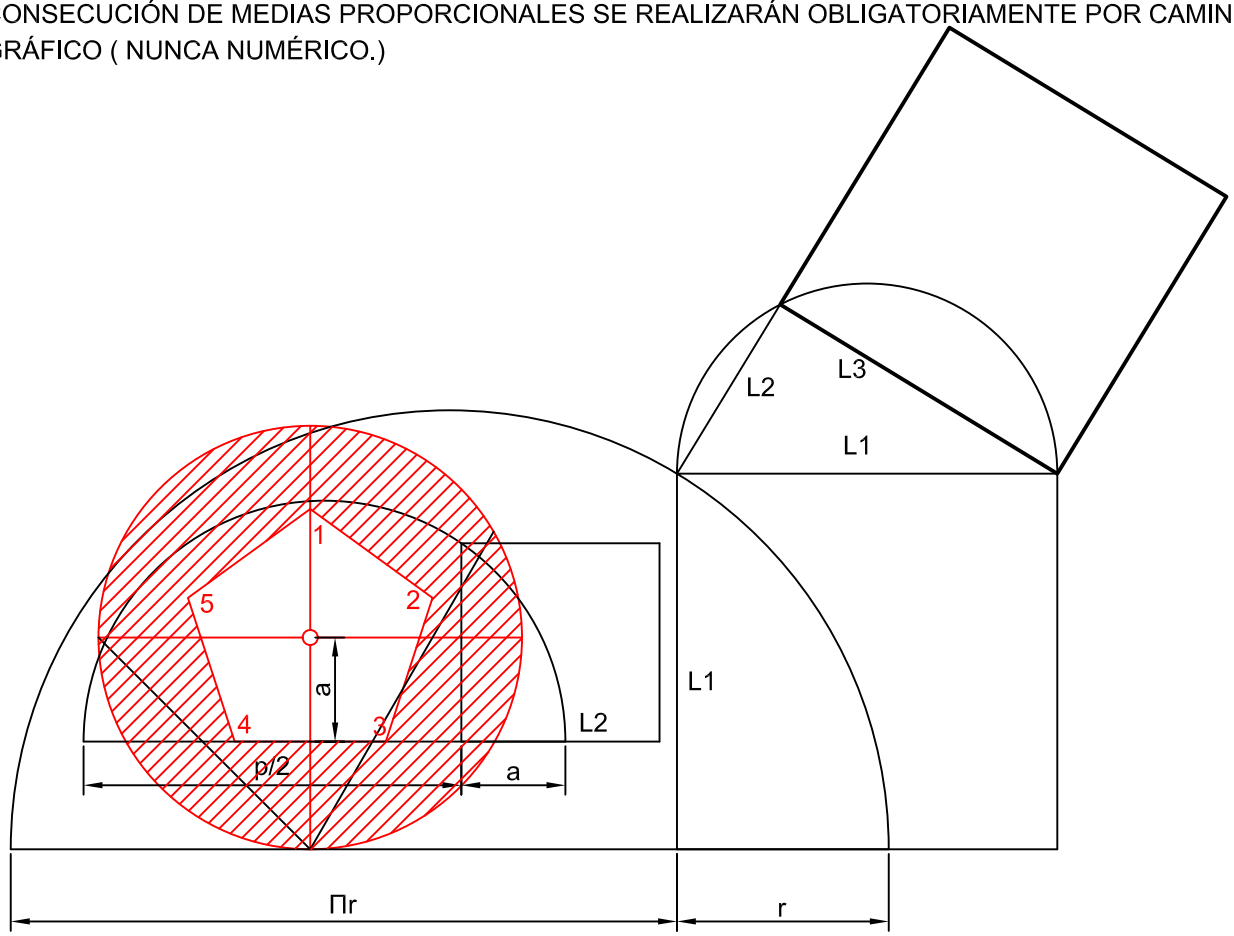

© 2008 www.ramondelaguila.com

NOTA	DIBUJADO	FECHA	NOMBRE APELLIDOS
	SEGUNDO BACHILLERATO LÁMINA 3		

DETERMINAR EL CUADRADO EQUIVALENTE (O DE IGUAL SUPERFICIE) A LA FIGURA RAYADA QUE SE ADJUNTA. LAS OPERACIONES PARA LA CONSECUCIÓN DE LAS MEDIAS PROPORCIONALES SE REALIZARÁN OBLIGATORIAMENTE POR CAMINO GRÁFICO (NUNCA NUMÉRICO).

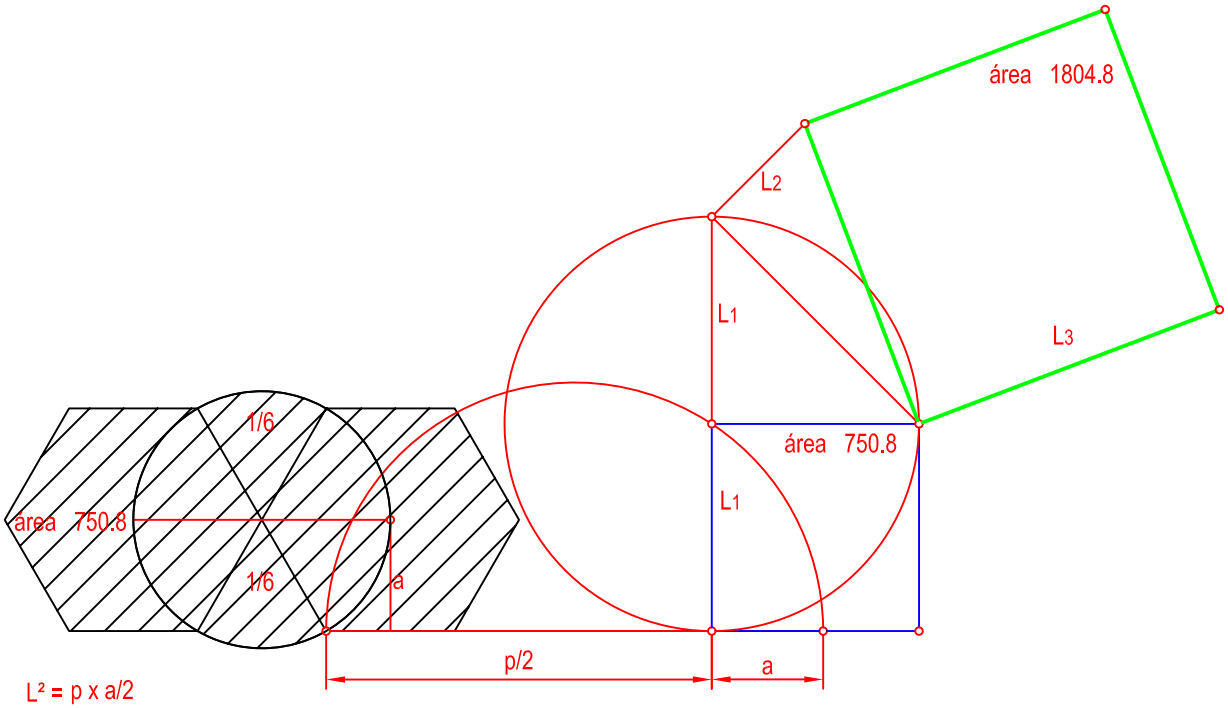

$AC = L^2$ $L^2 = p \times a/2$

$A6 = p \times a/2$

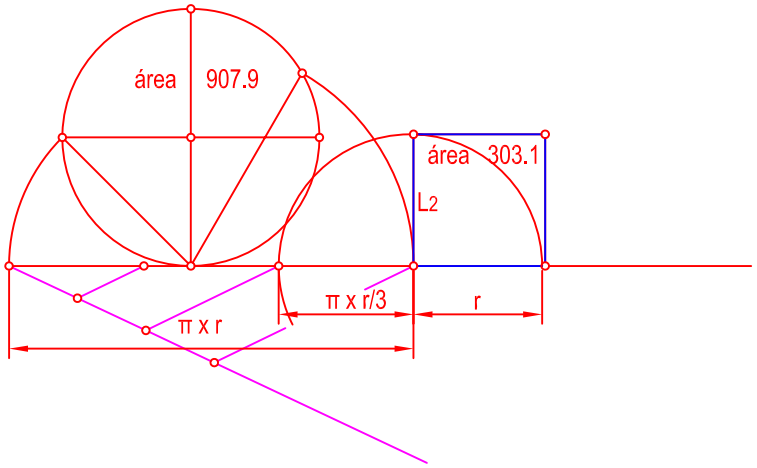

$AC = L^2$

A circulo $= \pi \ r^2$ $L^2 = \pi \ r^2 = \pi \ r \times r$

NOTA	DIBUJADO	FECHA	NOMBRE APELLIDOS
	SEGUNDO DE BACHILLERATO LÁMINA 3 BIS		

HALLAR EL CUADRADO EQUIVALENTE AL ROMBOIDE DADO.

Sc= l2
Sr = axb
l2= axb

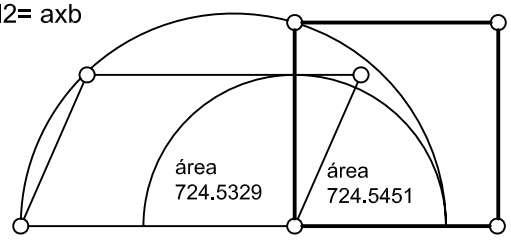

DIBUJAR EL CUADRADO EQUIVALENTE A LA SUPERFICIE RAYADA DE LA FIGURA.

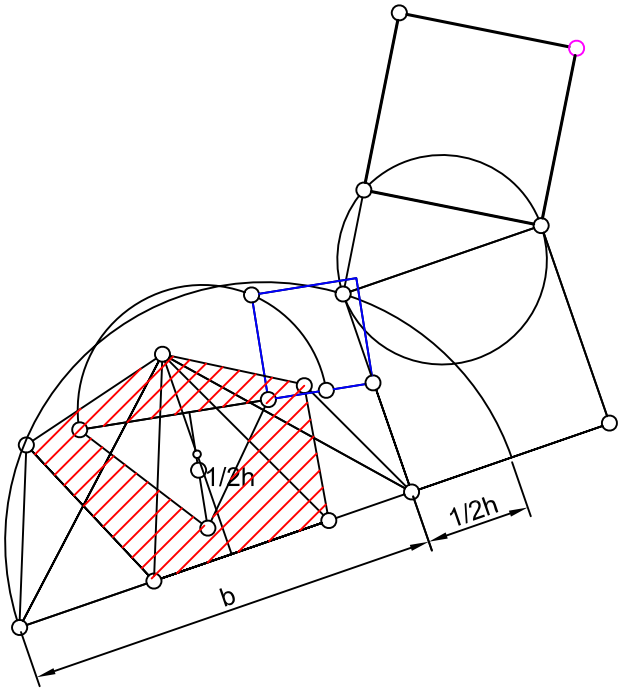

área 767.6507
196.5000
área 571.1507

DIBUJA EL CUADRADO EQUIVALENTE A LA DIFERENCIA DE LAS SUPERFICIES DEL CIRCULO Y PENTÁGONO DADOS.

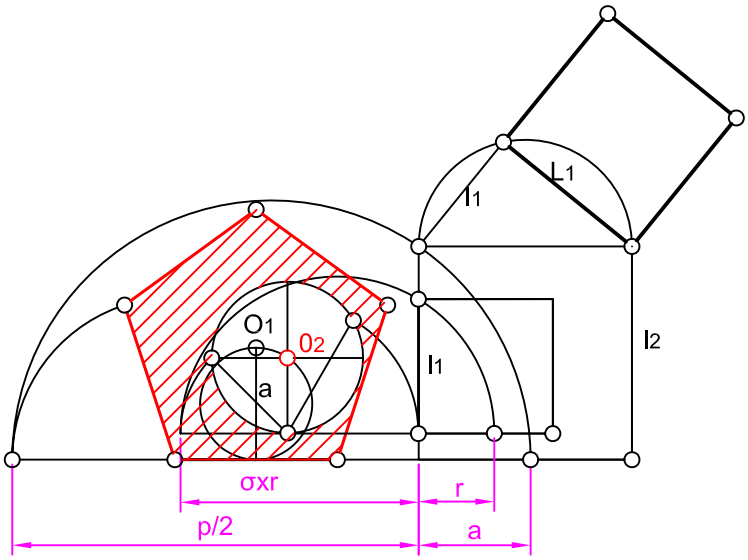

área 795.2907
área 315.0562
área 479.2902

© 2008 www.ramondelaguila.com

NOTA	DIBUJADO	FECHA	NOMBRE APELLIDOS
	SEGUNDO BACHILLERATO LÁMINA 4		

Ejercicio 2: Determinar el cuadrado equivalente (o de igual superficie) a la figura rayada que se adjunta. Las operaciones para la consecución de medias proporcionales se realizaran obligatoriamente por camino gráfico (nunca numérico).

La figura puede descomponerse según la línea discontinua que se muestra en un pentágono irregular y una semicircunferencia a los que se le eliminan la superficie equivalente a un pentágono regular.

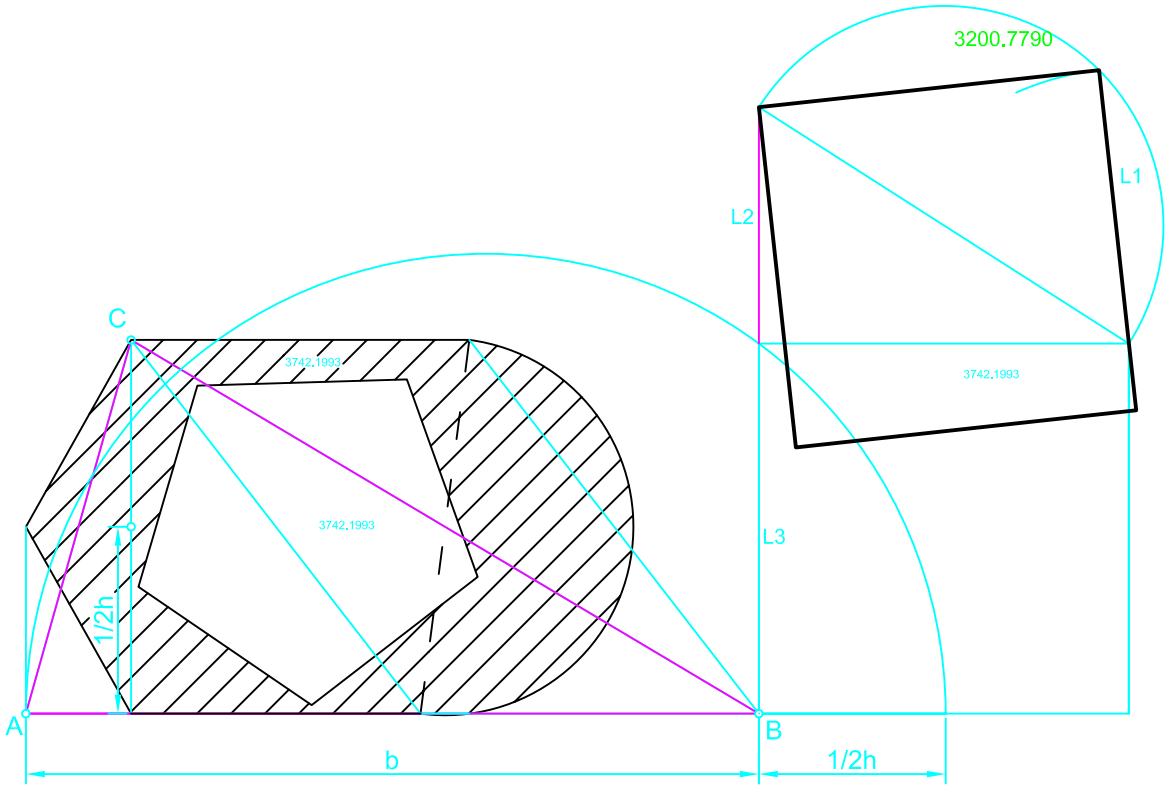

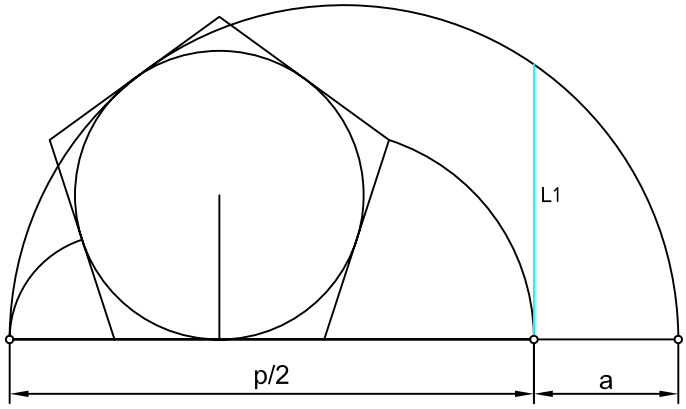

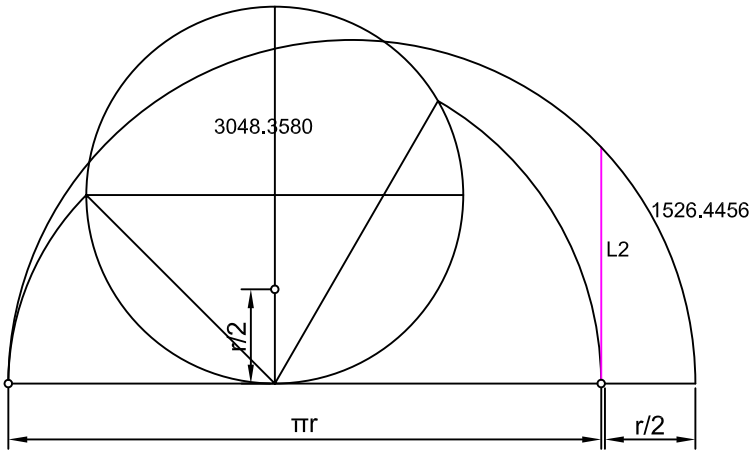

© 2008 www.ramondelaguila.com

NOTA	DIBUJADO	FECHA	NOMBRE APELLIDOS
	SEGUNDO DE BACHILLERATO LÁMINA 4 B		

HALLAR EL INVERSO B' DE UN PUNTO B, CONOCIENDO EL CENTRO DE INVERSIÓN O Y UN PAR DE DE PUNTOS INVERSOS A Y A'.

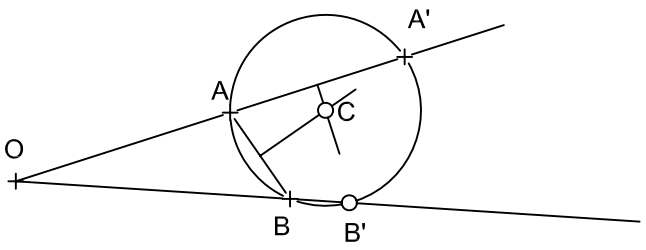

HALLAR EL INVERSO B' DE UN PUNTO B, CONOCIENDO EL CENTRO DE INVERSIÓN 0 Y UN PAR DE PUNTOS INVERSOS A Y A' ALINEADOS CON B.

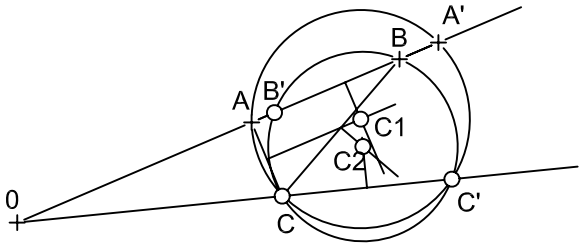

DADO EL CENTRO DE INVERSIÓN O Y UN PAR DE PUNTOS INVERSOS A Y A'; HALLAR LA FIGURA INVERSA DE UNA RECTA "r" QUE NO PASA POR EL CENTRO DE INVERSIÓN.

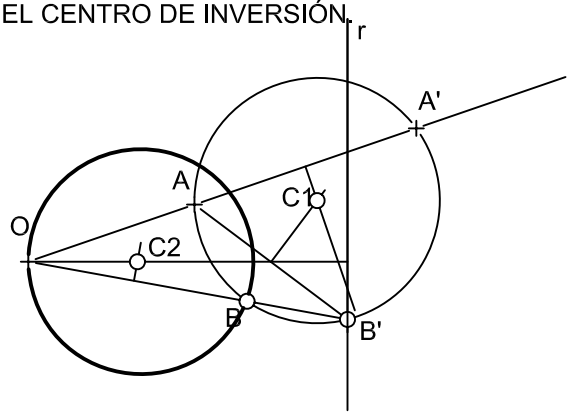

DETERMINAR LA FIGURA AFIN DEL PENTAGONO A,B,C,D,E, DADO EL EJE Y UN PAR DE PUNTOS AFINES E- E'.

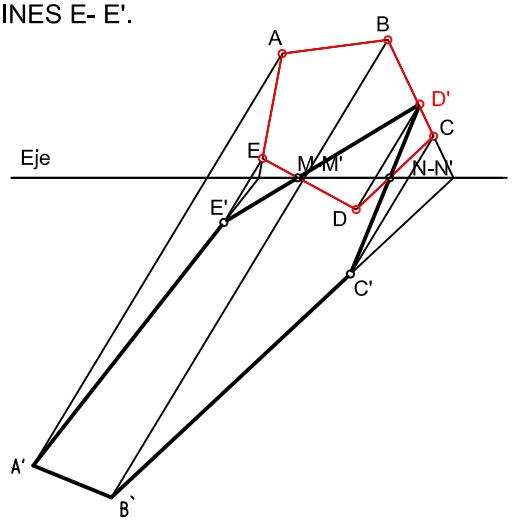

HALLAR LA FIGURA HOMÓLOGA DE LA DADA.

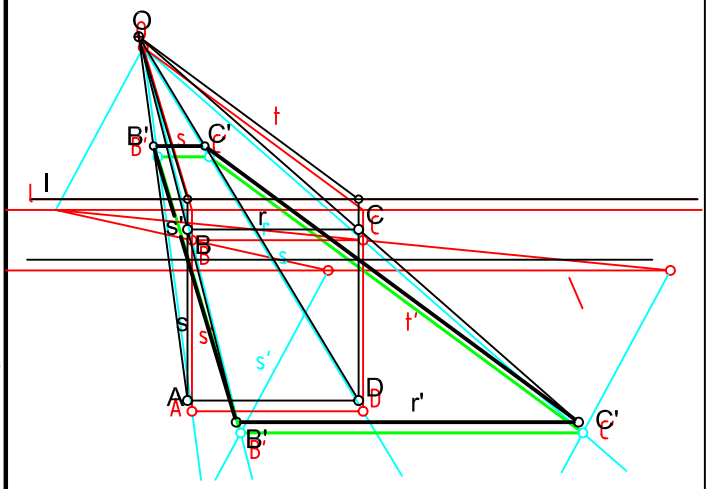

EN LA HOMOLOGIA DADA, HALLAR LA FIGURA HOMOLOGA DEL RECTÁNGULO ABCD.

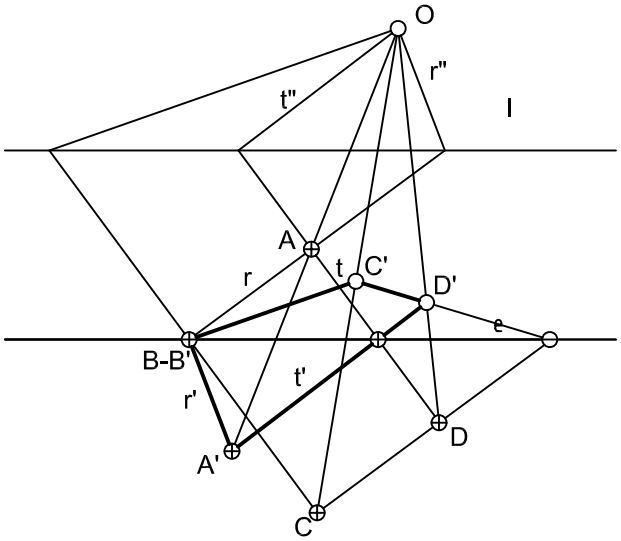

© 2008 www.ramondelaguila.com

NOTA	DIBUJADO	FECHA	NOMBRE APELLIDOS
	SEGUNDO DE BACHILLERATO LÁMINA Nº 5		

Dados el lado AB de un hexágono regular, el punto homólogo del centro de poligono O' y el eje de homología, se piide:

1. Dibujar el hexágono de lado AB, siendo este el lado más alejado del eje.
2. hallar la figura afin del poligono obtenido.

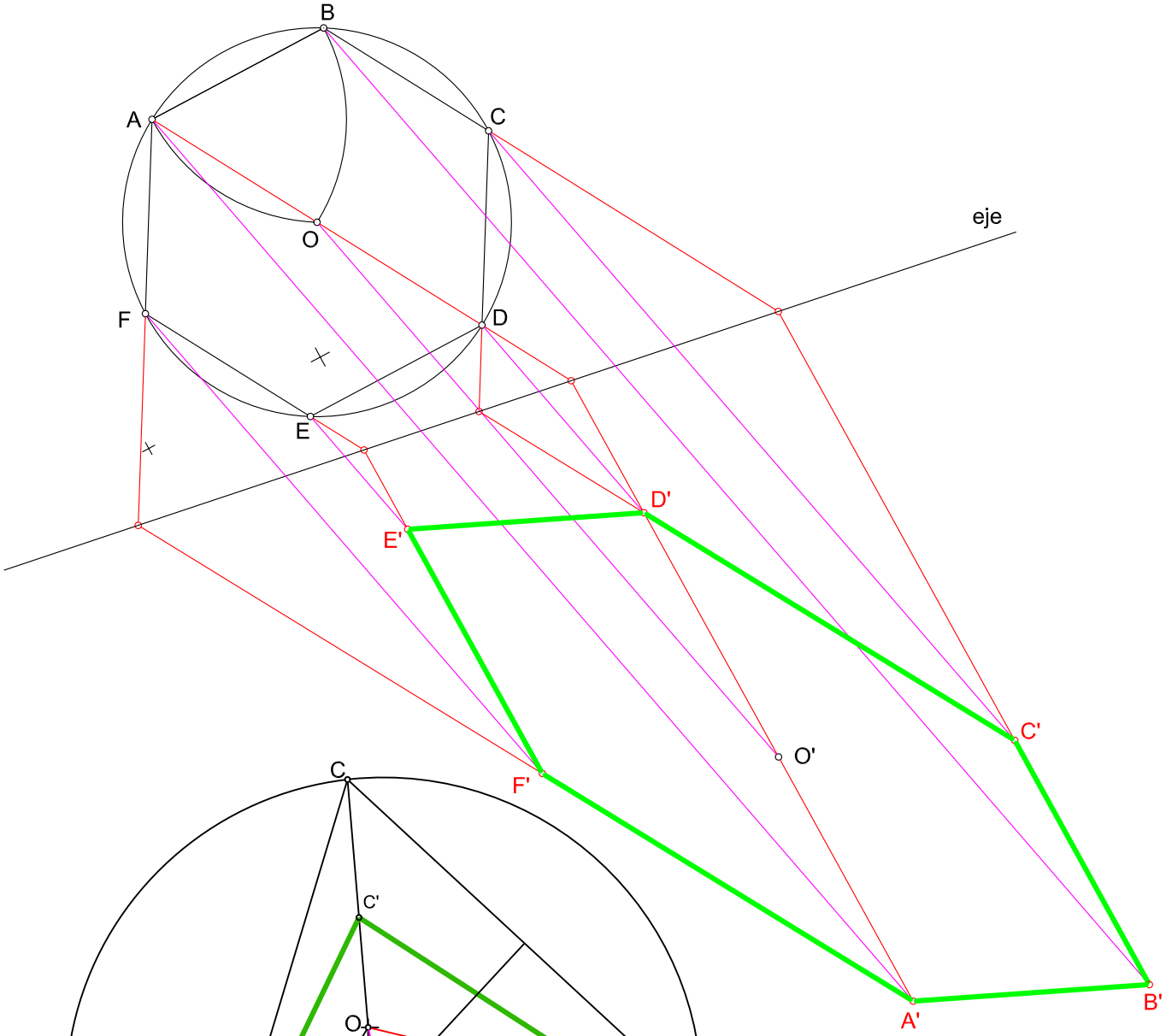

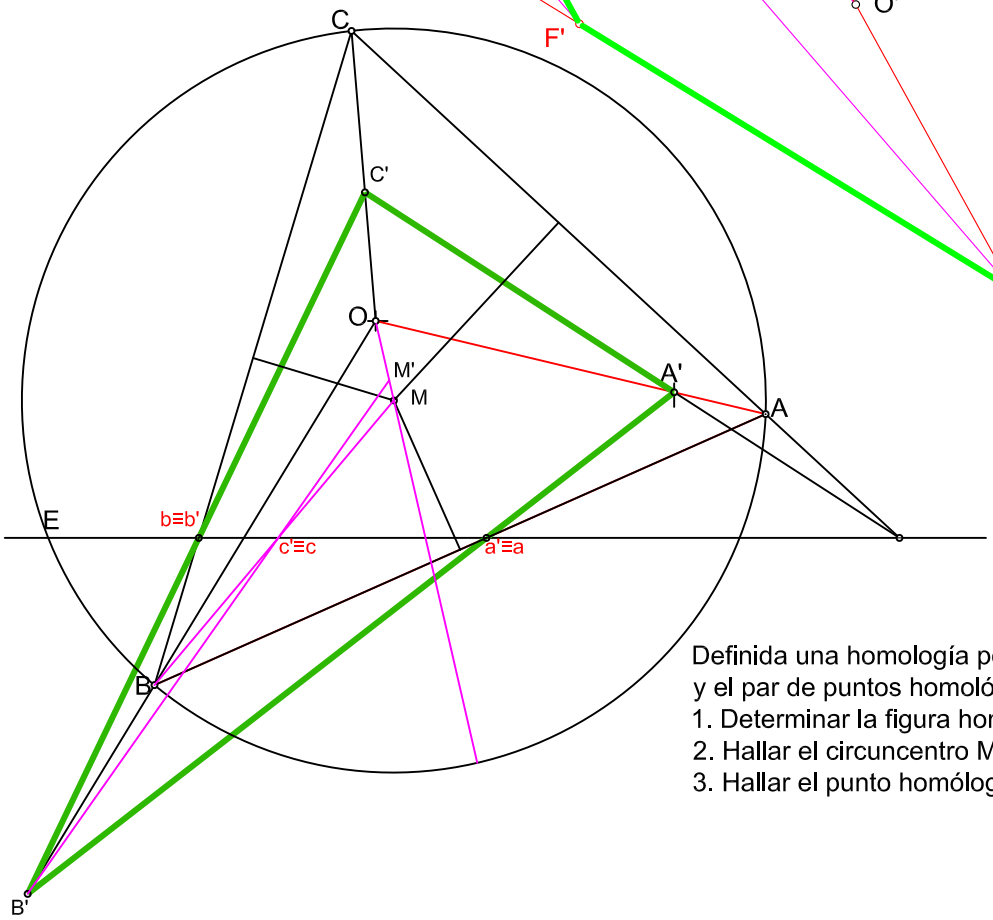

Definida una homología por el centro O, el eje E y el par de puntos homológos A y A', se pide:

1. Determinar la figura homológa del triángulo ABC.
2. Hallar el circuncentro M del triángulo ABC.
3. Hallar el punto homólogo del circuncentro M.

© 2010www.ramondelaguila.com

NOTA	DIBUJADO	FECHA	NOMBRE APELLIDOS
	SEGUNDO DE BACHILLERATO LÁMINA 5A		

SE DAN LAS RECTAS "r" Y "s" Y UN PUNTO "P", SE PIDE: DETERMINACIÓN DE LAS CIRCUNFERENCIAS QUE PASANDO POR "P" SEAN TANGENTES SIMULTANEAMENTE A AMBAS RECTAS.

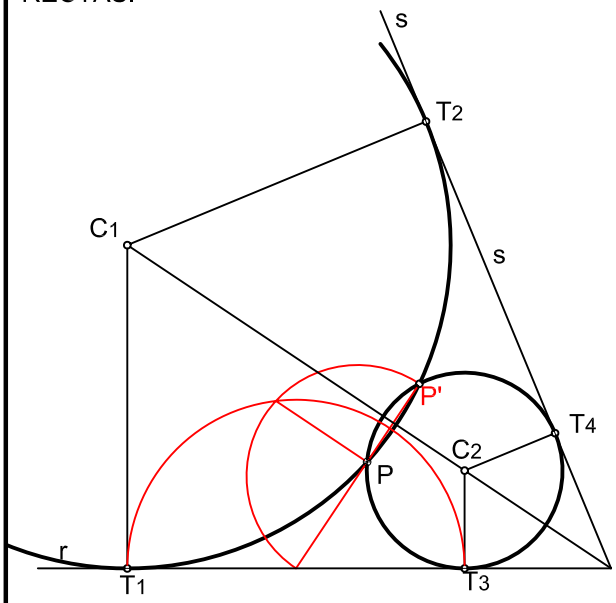

TRAZAR LAS CIRCUNFERENCIAS TANGENTESA LA RECTA - r - Y A LA CIRCUNFERENCIA "c"QUE PASEN POR EL PUNTO "P"..

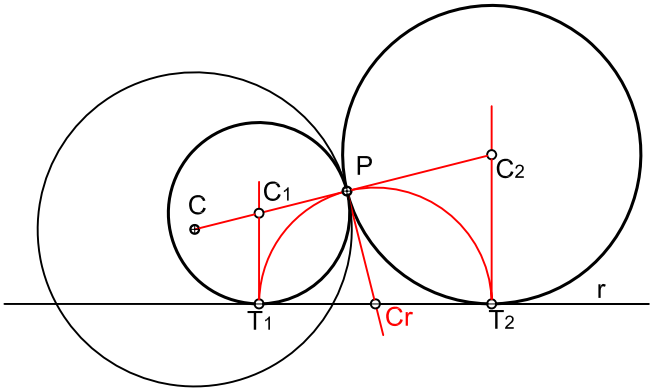

DIBUJAR LA CIRCUNFERENCIA INVERSA DE LA DADA.

Primer procedimiento

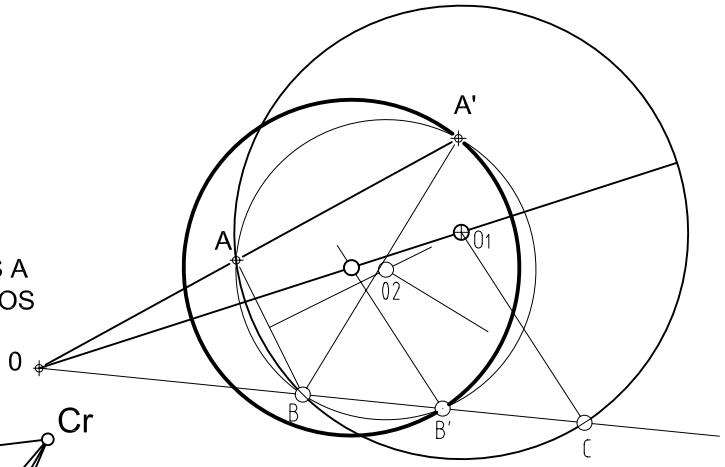

TRAZAR LAS CIRCUNFERENCIAS TANGENTES A LA CIRCUNFERECNIA "c" Y QUE PASEN POR LOS PUNTOS "P" Y "Q", INTERIORES A LA MISMA.

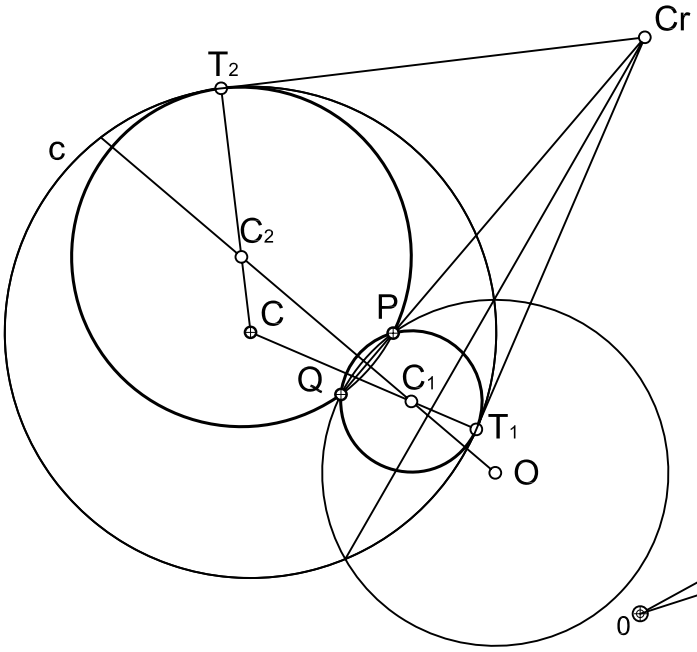

Segundo procedimiento

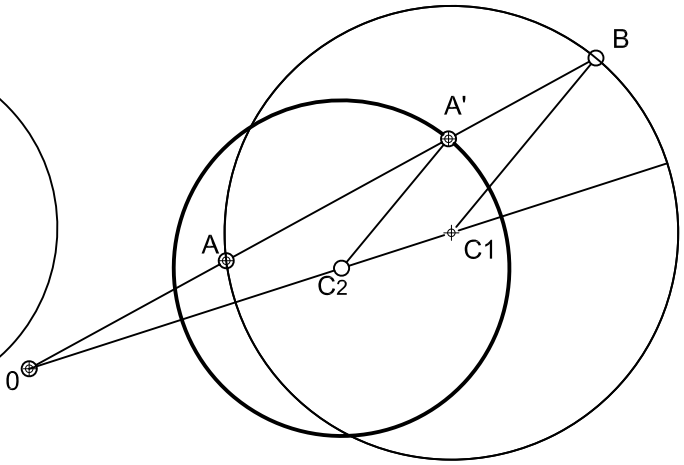

© 2008 www.ramondelaguila.com

NOTA	DIBUJADO	FECHA	NOMBRE APELLIDOS
	SEGUNDO DE BACHILLERATO LÁMINA Nº 6		

DADO UN SEGMENTO AB = 60 mm, OBTENER EL SEGMENTO AF QUE SEA LA PARTE AÚREA DEL DADO AB.

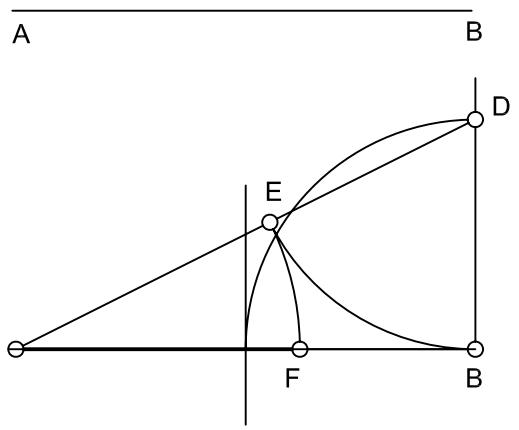

DIBUJAR LAS CIRCUNFERENCIAS TANGENTES A UNA RECTA, T Y A OTRA CIRCUNFERENCIA C, CONOCIDO EL PUNTO DE TANGENCIA -T- EN LA CIRCUNFERENCIA.

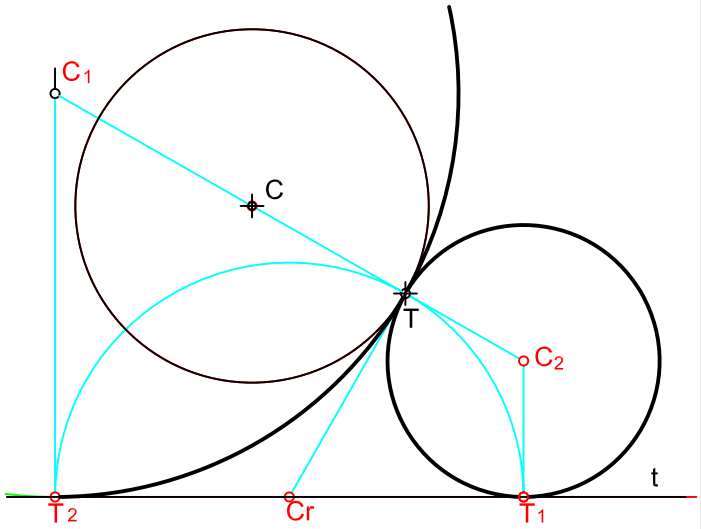

Dibujar las circunferencias tangentes a otra circunferencia C y que contengan los puntos P y Q exteriores a la misma.

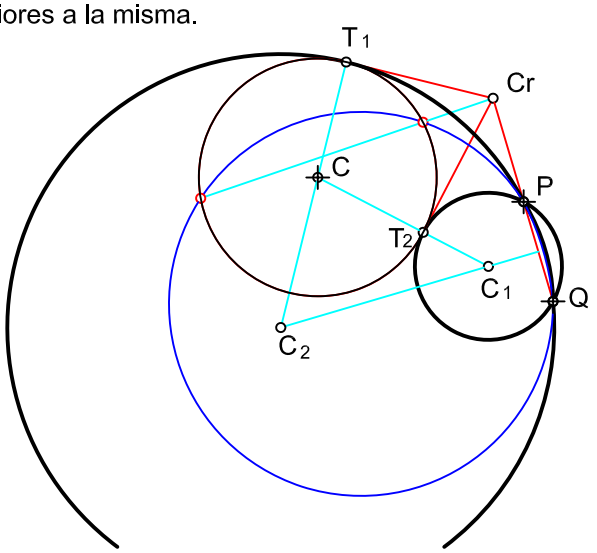

Hallar el eje radical de las circunferencias C_1 y C_2 dadas.

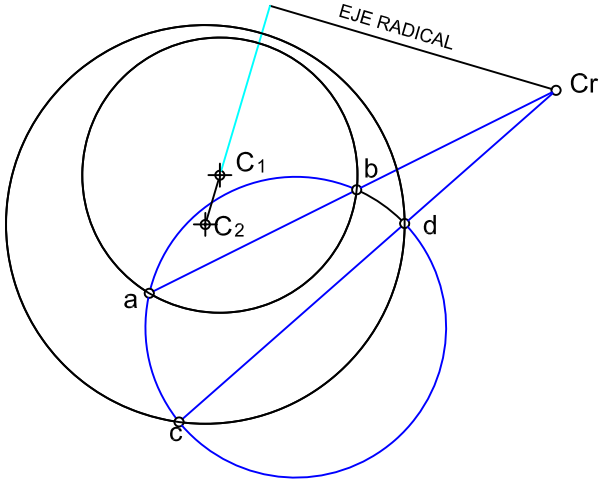

Hallar la circunferencia tangente a dos circunferencias - C_1 y C_2, conocido el punto de tangencia -T- en una de ellas.

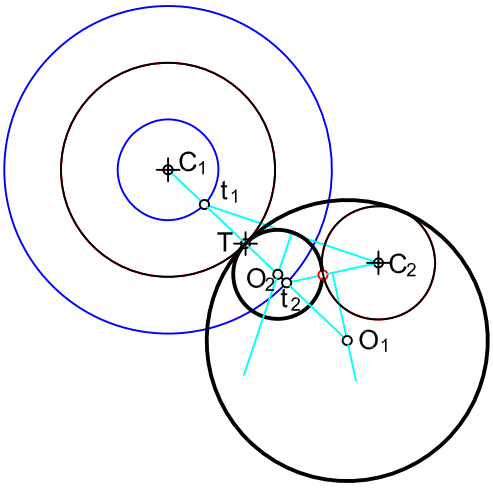

Hallar la circunferencia tangente a una circunferencia -C- y a una recta -s-, dado el punto de tangencia -T- en la recta.

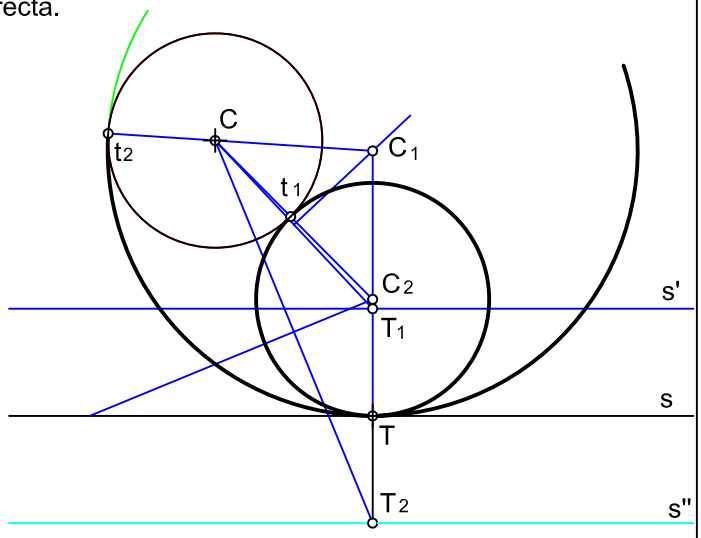

© 2008 www.ramondelaguila.com

NOTA	DIBUJADO	FECHA	NOMBRE APELLIDOS
	SEGUNDO DE BACHILLERATO LÁMINA 6A		

SE DA EL CROQUIS ACOTADO DE UNA FORMA TÉCNICA. REPRODUCIR A ESCALA 1:1 DEJANDO RESEÑADAS TODAS LAS CONTRUCCIONES AUXILIARES QUE SE PRESENTEN. LOS PUNTOS DE TANGENCIA DEBEN RESALTARSE MEDIANTE UN PEQUEÑO TRAZO. UTILÍCESE EL CENTRO "O" PARA CENTRAR LA FORMA EN EL FORMATO.

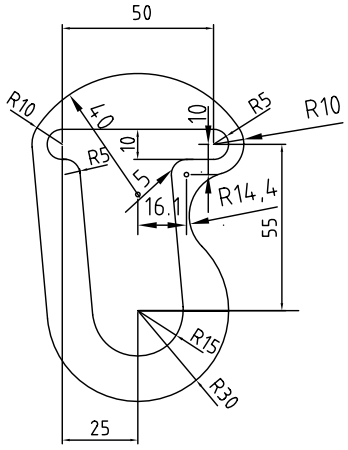

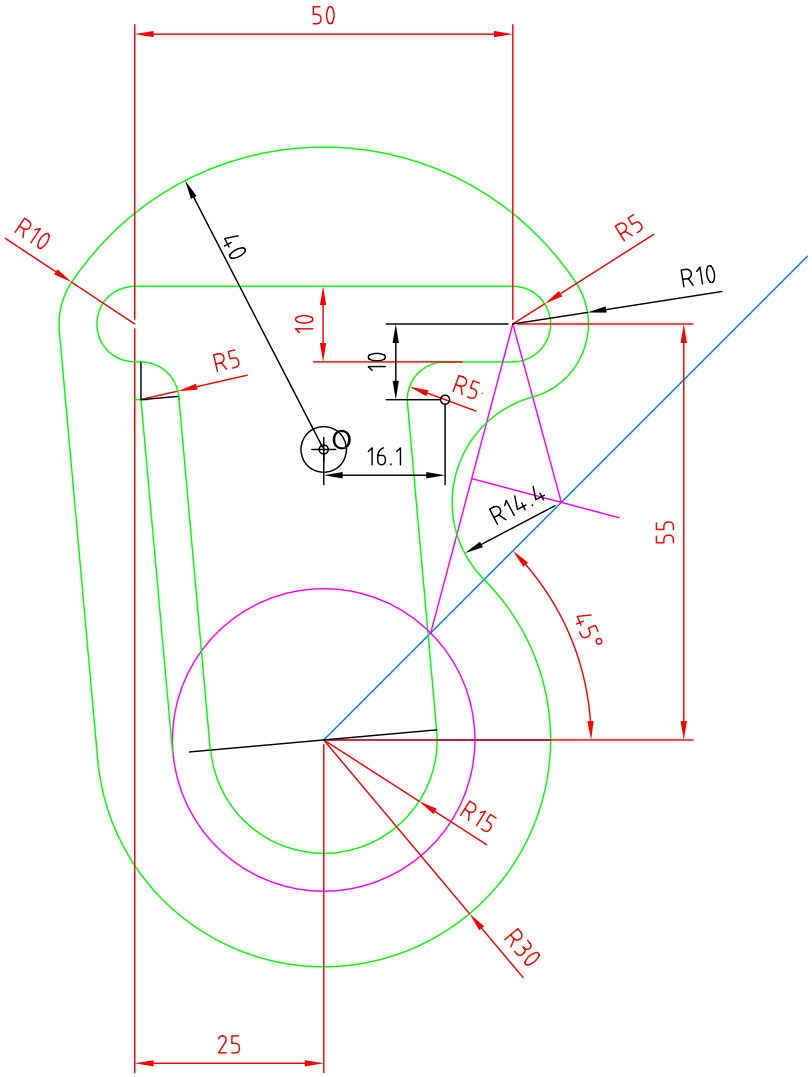

© 2008 www.ramondelaguila.com

NOTA	DIBUJADO	FECHA	NOMBRE APELLIDOS
	SEGUNDO DE BACHILLERATO LÁMINA 7		

SE DA EL CROQUIS ACOTADO DE LA FIGURA INDICADA, REPRESENTARLA A ESCALA 1/1, DEJANDO RESEÑADAS TODAS LAS OPERACIONES AUXILIARES QUE SE PRESENTEN. LOS PUNTOS DE TANGENCIA DEBEN REPRESENTARSE POR MEDIO DE UN TRAZO CORTO. SE UTILIZARÁ COMO PUNTO DE PARTIDA EL CENTRO "O".

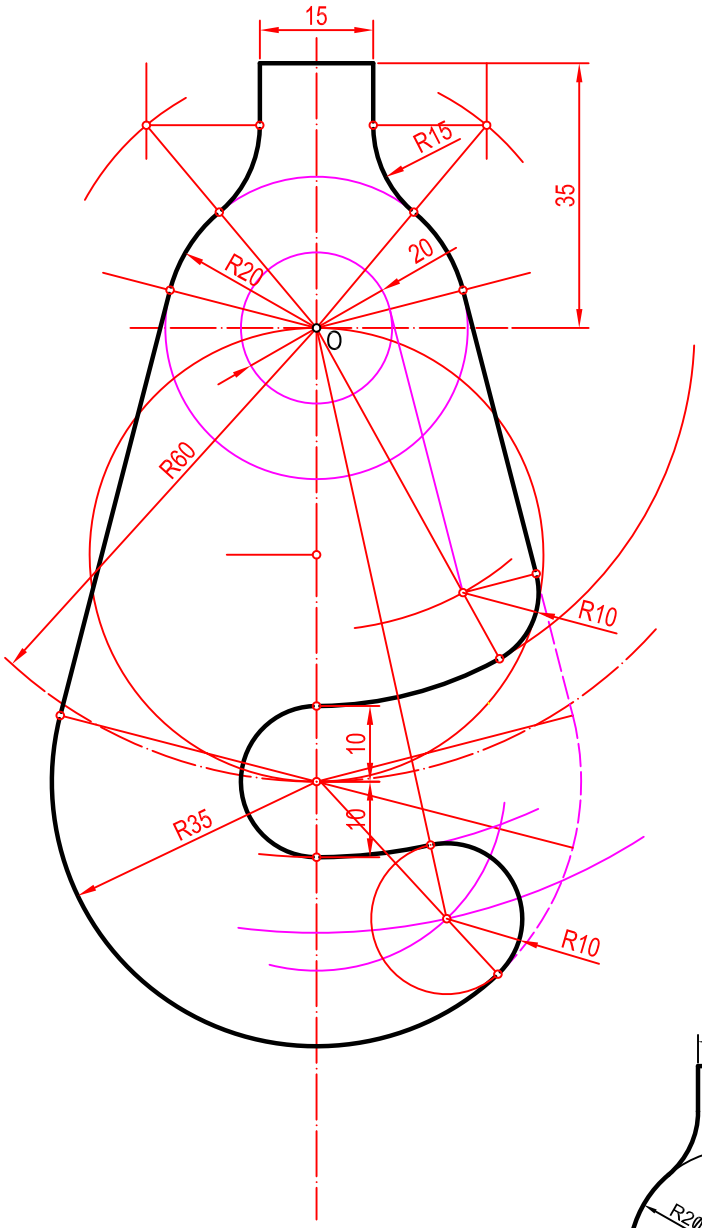

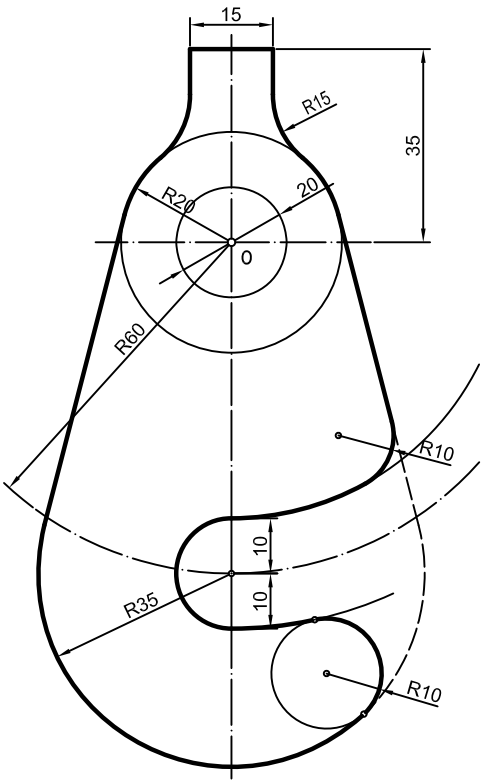

© 2008 www.ramondelaguila.com

NOTA	DIBUJADO	FECHA	NOMBRE APELLIDOS
	SEGUNDO DE BACHILLERATO LÁMINA Nº 7A		

SE DA EL CROQUIS ACOTADO DE LA FIGURA INDICADA, REPRESENTARLA A ESCALA 1/1, DEJANDO RESEÑADAS TODAS LAS OPERACIONES AUXILIARES QUE SE PRESENTEN. LOS PUNTOS DE TANGENCIA DEBEN REPRESENTARSE POR MEDIO DE UN TRAZO CORTO. SE UTILIZARÁ COMO PUNTO DE PARTIDA EL CENTRO "O".

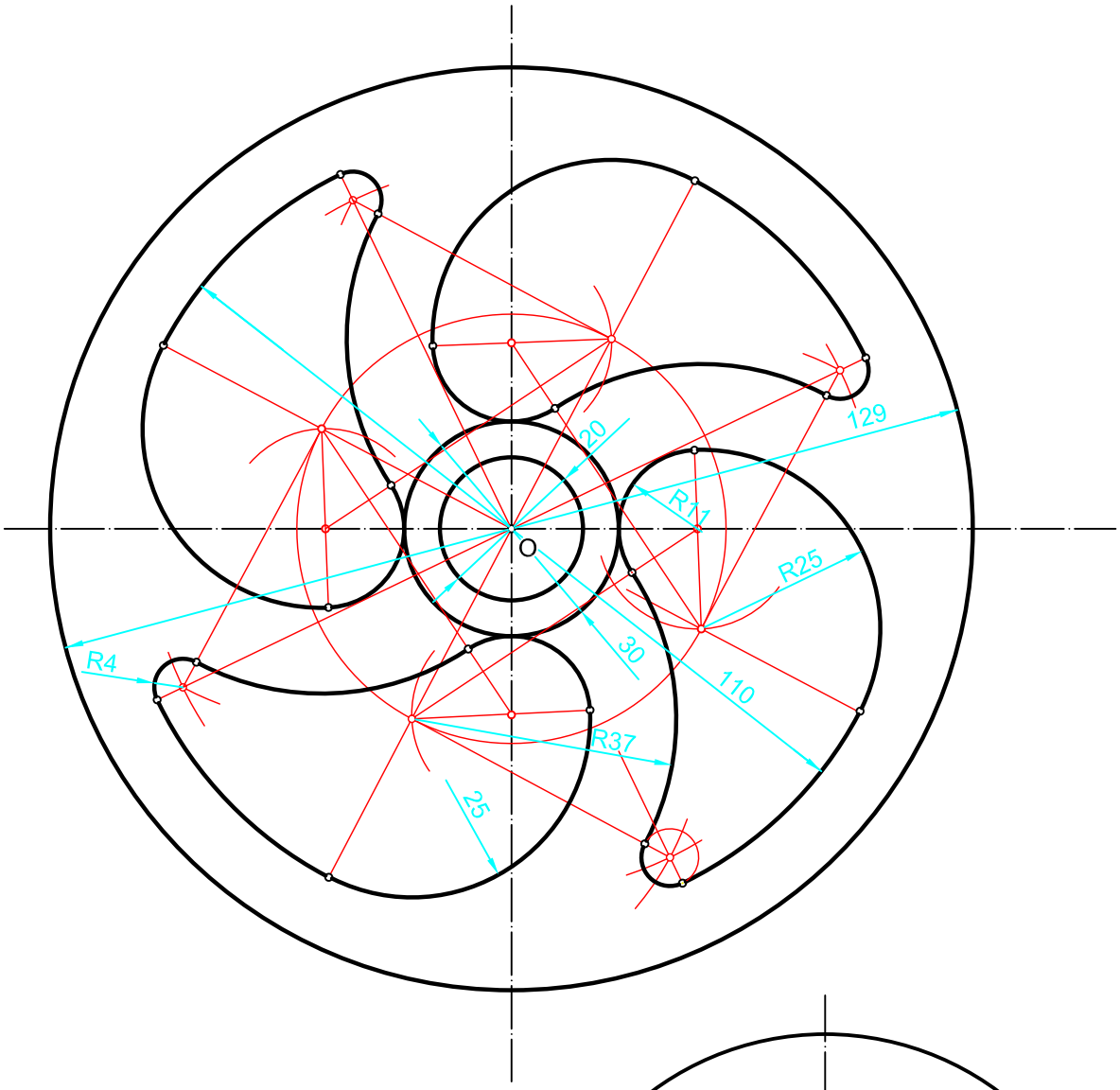

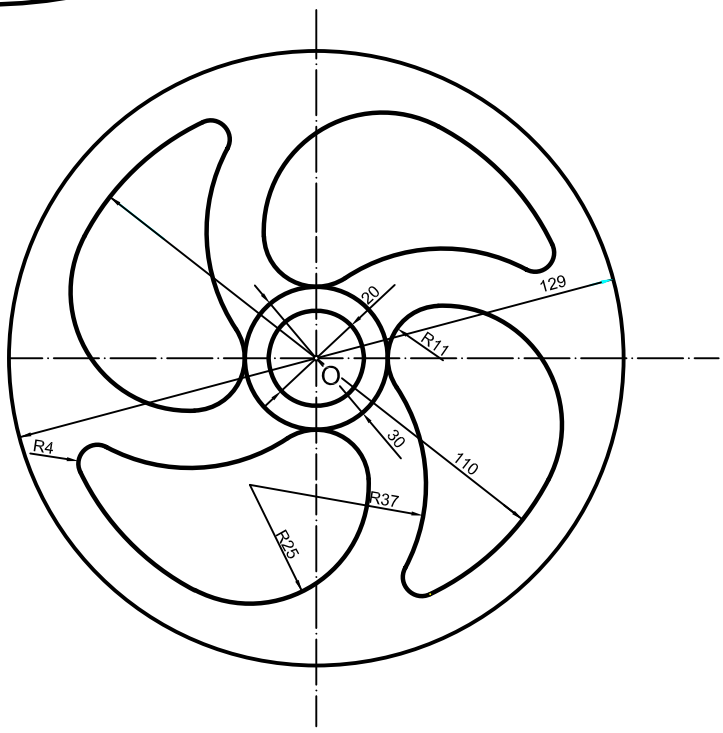

NOTA	DIBUJADO	FECHA	NOMBRE APELLIDOS
	SEGUNDO DE BACHILLERATO LÁMINA 7B		

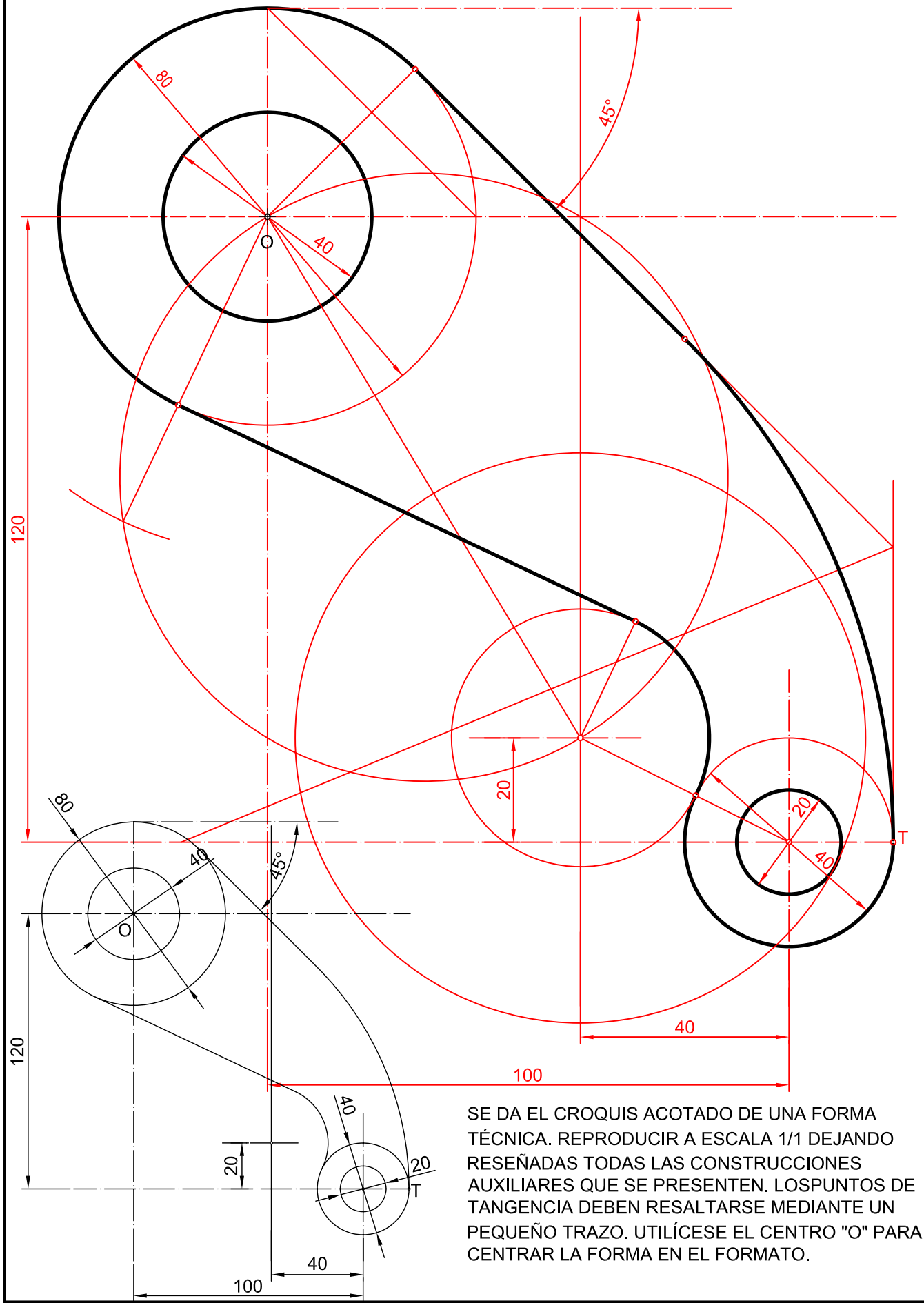

SE DA EL CROQUIS ACOTADO DE UNA FORMA TÉCNICA. REPRODUCIR A ESCALA 1/1 DEJANDO RESEÑADAS TODAS LAS CONSTRUCCIONES AUXILIARES QUE SE PRESENTEN. LOSPUNTOS DE TANGENCIA DEBEN RESALTARSE MEDIANTE UN PEQUEÑO TRAZO. UTILÍCESE EL CENTRO "O" PARA CENTRAR LA FORMA EN EL FORMATO.

NOTA	DIBUJADO	FECHA	NOMBRE APELLIDOS
	SEGUNDO BACHILLERATO LÁMINA Nº 8		

DIBUJAR UNA PARÁBOLA SABIENDO QUE LA DISTANCIA DEL FOCO A LA DIRECTRIZ (PARÁMETROS) ES DE 40 mm. trazar LAS TANGENTES A LA CURVA (QUE NO PASEN POR EL VÉRTICE) DESDE UN PUNTO QUE MIDE 20 mm. DE LA DIRECTRIZ Y 37 MM DEL FOCO

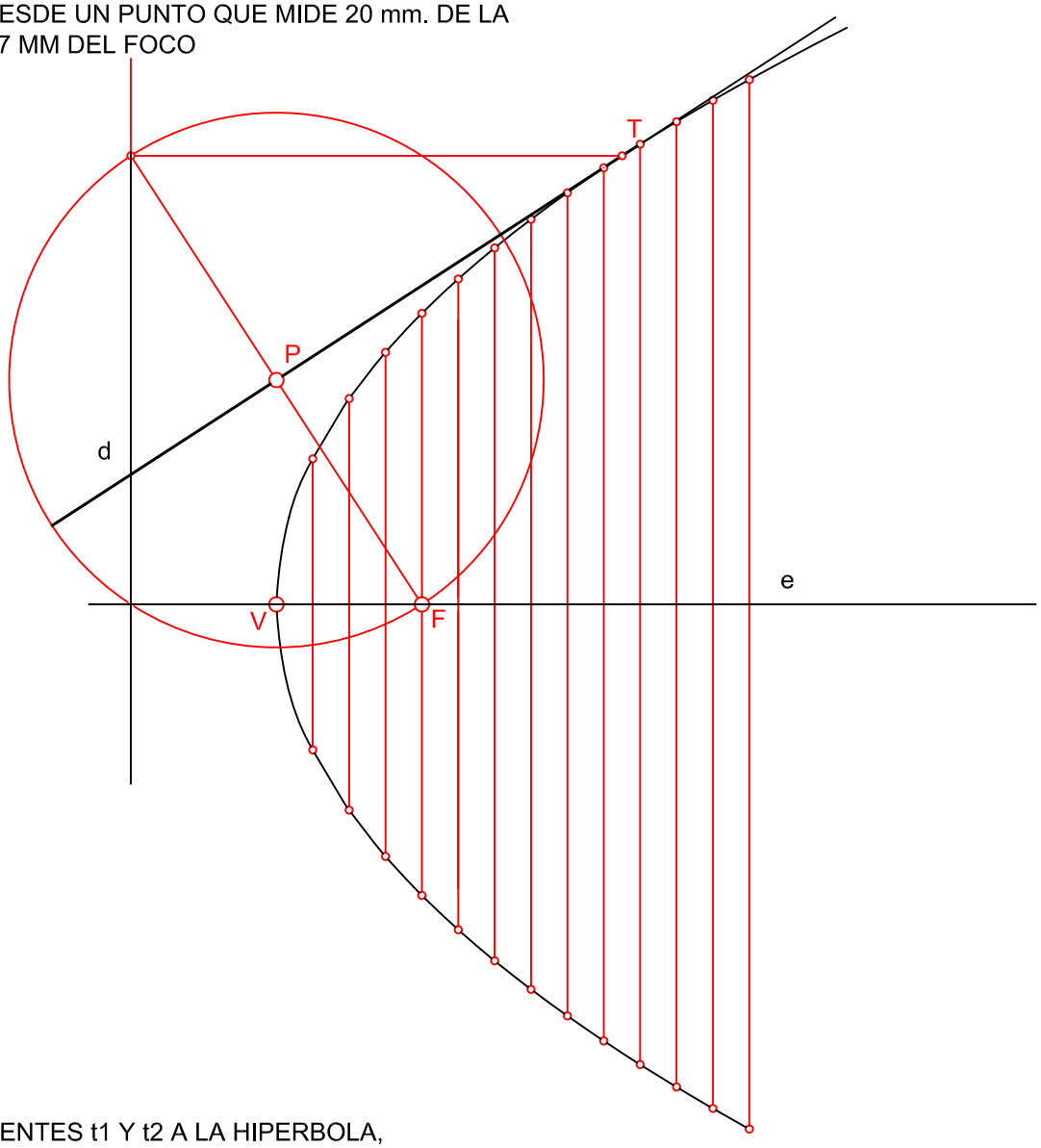

TRAZAR LAS TANGENTES t1 Y t2 A LA HIPERBOLA, PARALELAS A LA DIRECCIÓN DADA "d", HALLAR LOS PUNTOS DE TANGENCIA.

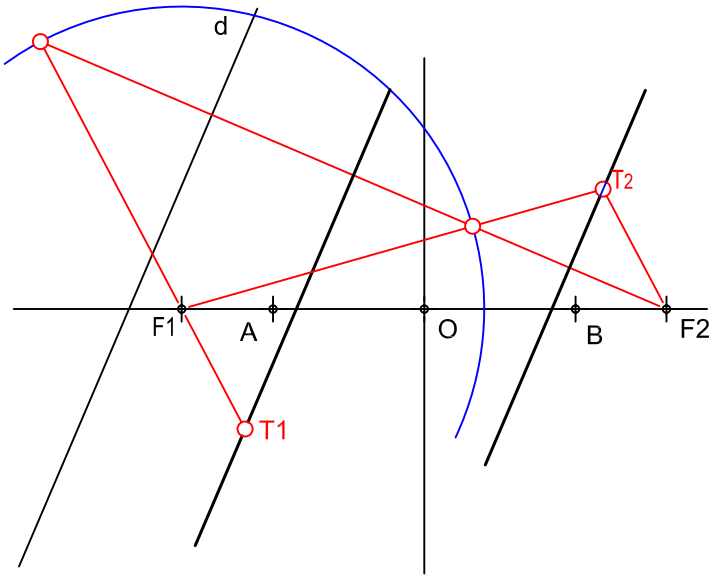

TRAZAR LAS RECTAS TANGENTES A LA ELIPSE DESDE EL PUNTO EXTERIOR A LA MISMA -P-.

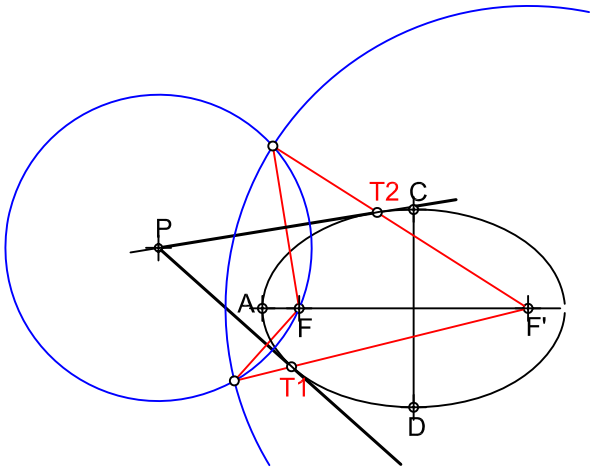

© 2008 www.ramondelaguila.com

NOTA	DIBUJADO	FECHA	NOMBRE APELLIDOS
	SEGUNDO BACHILLERATO LÁMINA 9		

De una elipse se conocen los focos F1 y F2, así como un punto P de la cónica: Se pide:
1.- Determinar los ejes de la elipse.
2.- Dibujar la cónica.
3.- Trazar la tangente a la elipse por el punto P.

$r + r' = 2a$

$a^2 = b^2 + c^2$

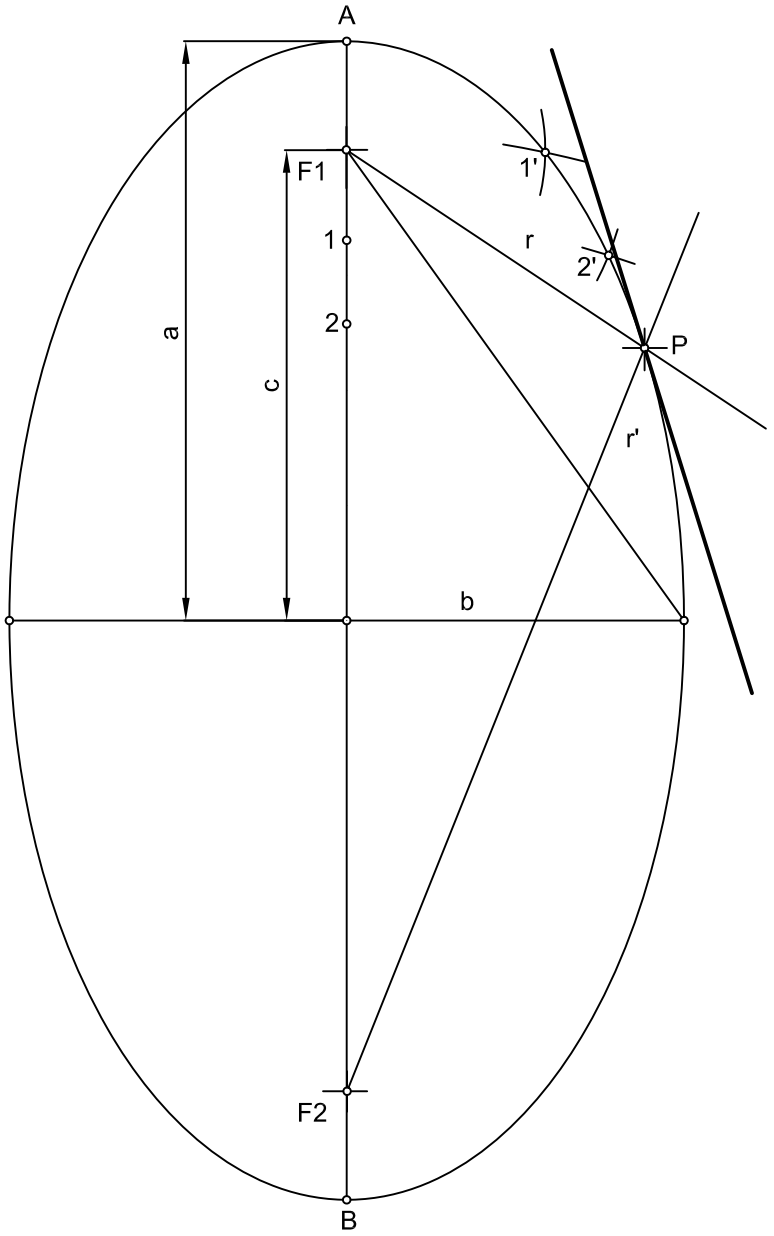

© 2010www.ramondelaguila.com

NOTA	DIBUJADO	FECHA	NOMBRE APELLIDOS
	SEGUNDO DE BACHILLERATO LÁMINA 9B		

HALLAR LA TRAZA VERTICAL DE LA RECTA DEFINIDA POR EL PUNTO A(A', A"), Y LA TRAZA HORIZONTAL H'

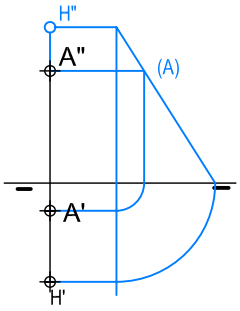

HALLAR EL PUNTO -B- DE INTERSECCIÓN DE LA RECTA DADA CON EL PRIMER BISECTOR

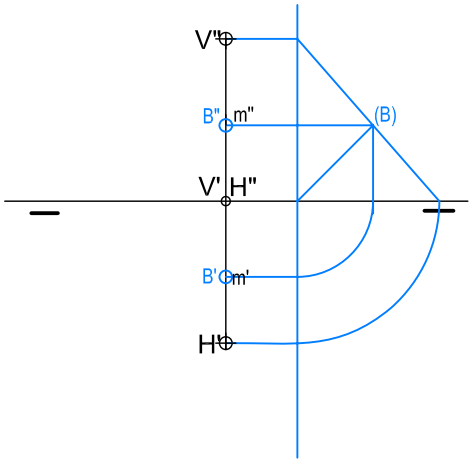

DIBUJAR UNA RECTA *r* DE PERFIL QUE CONTENGA AL PUNTO A DADO Y SEA PARALELA A LA RECTA s(s',s") DADA.

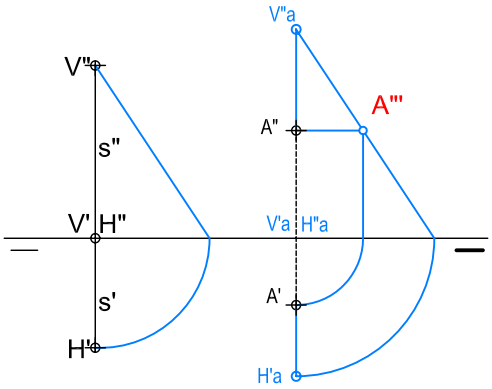

DADA LA RECTA s(s', s"), DIBUJA OTRA r, QUE CONTENGA AL PUNTO A Y SEA PARALELA A ELLA. (hallar las trazas y situación, representar las partes vistas y ocultas)

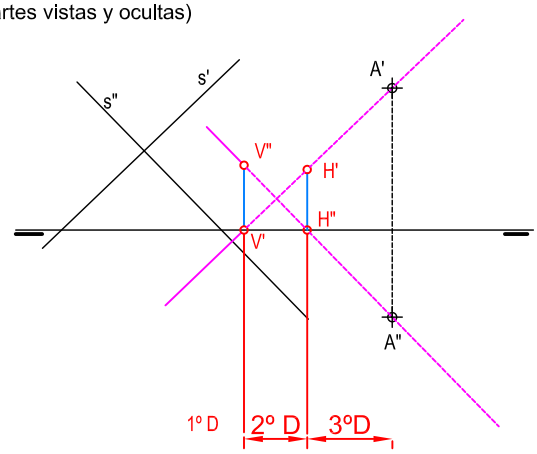

TRAZAR POR EL PUNTO A (A', A"), UNA RECTA -r- DE MAXIMA INCLINACIÓN.

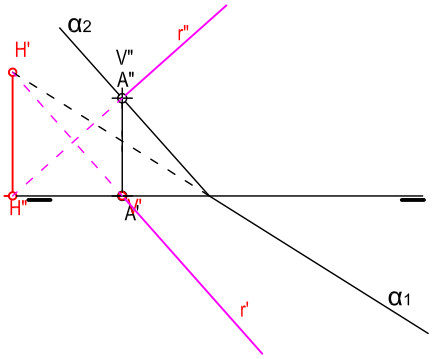

DIBUJA UNA RECTA -s- (FRONTAL) Y OTRA -r- (OBLICUA CUALQUIERA) CONTENIDAS EN EL PLANO DADO β.

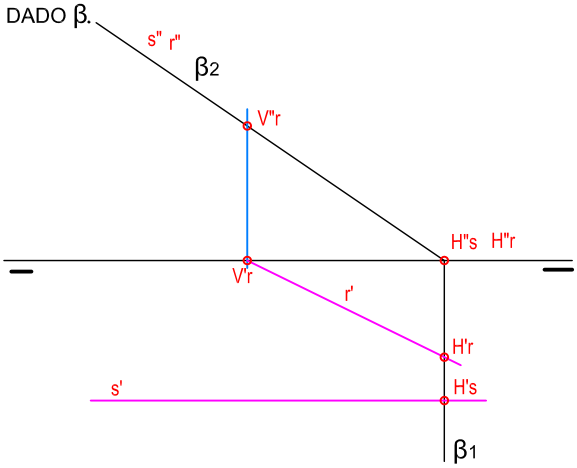

DIBUJAR UNA RECTA -s- FRONTAL QUE PASE POR EL PRIMER Y CUARTO CUADRANTE E INTERCEPTE A LA DADA EN UN PUNTO DEL -A- DEL 1º C.

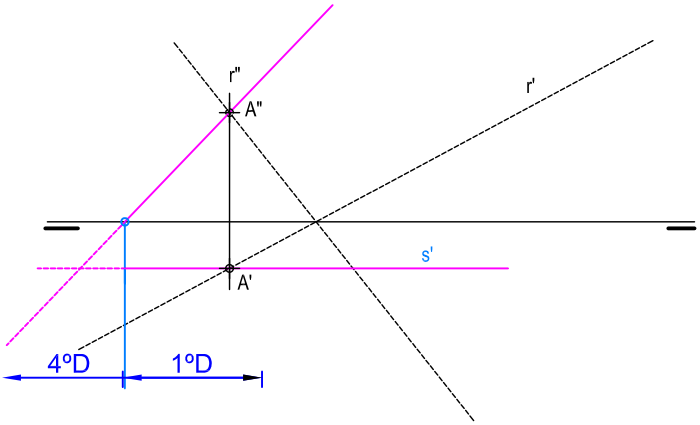

© 2008 www.ramondelaguila.com

NOTA	DIBUJADO	FECHA	NOMBRE APELLIDOS
	SEGUNDO DE BACHILLERATO LAMINA Nº 10		

DIBUJAR LAS TRAZAS DEL PLANO DETERMINADO POR LA RECTA HORIZONTAL -r- Y LA FRONTAL -s-. REPRESENTAR EN EL PLANO LAS LÍNEAS DE MÁXIMA PENDIENTE Y MÁXIMA INCLINACIÓN QUE PASAN POR EL PUNTO P.

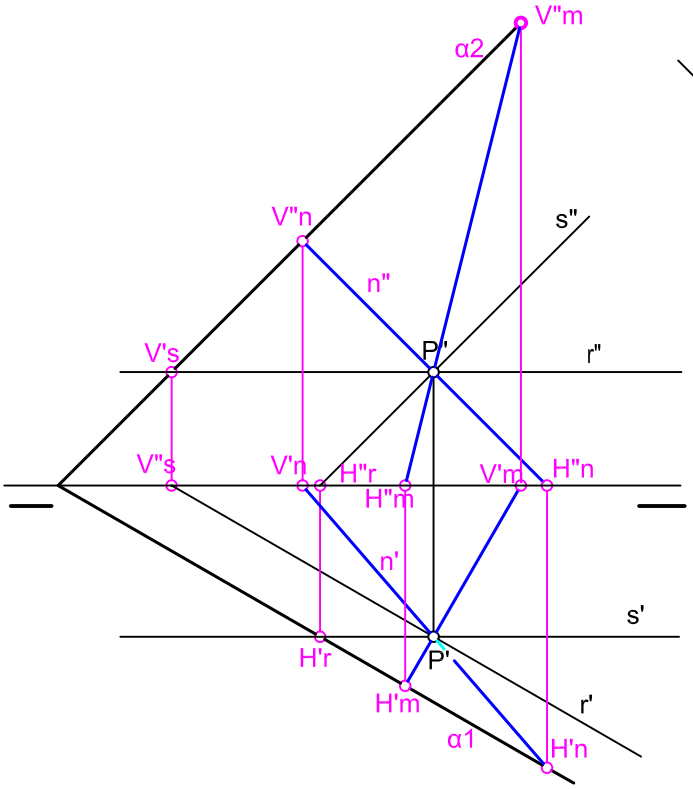

HALLAR LA INTERSECCIÓN DEL PLANO α Y EL PLANO β

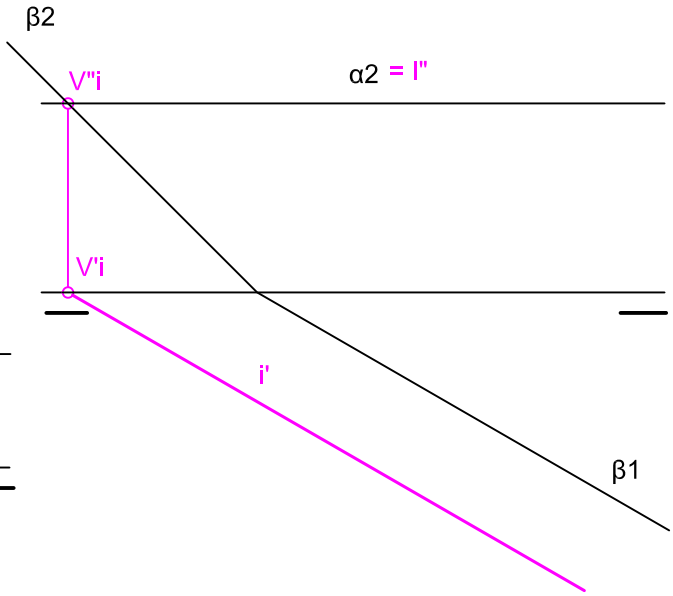

HALLAR LA INTERSECCIÓN DE LOS PLANOS OBLICUOS - α - Y - δ -.

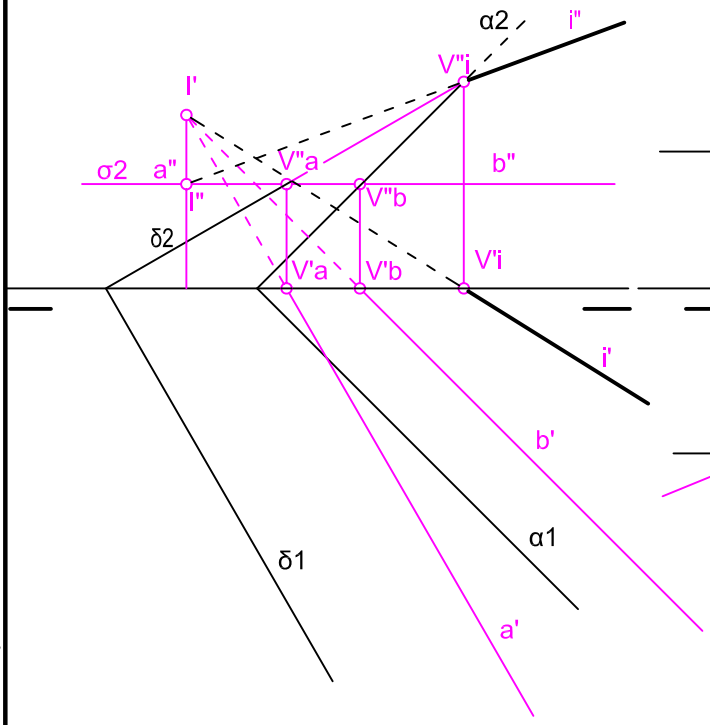

HALLAR LA INTERSECCIÓN DE LA LA RECTA s DE PERFIL CON EL PLANO PARALELO A LA LÍNEA DE TIERRA δ.

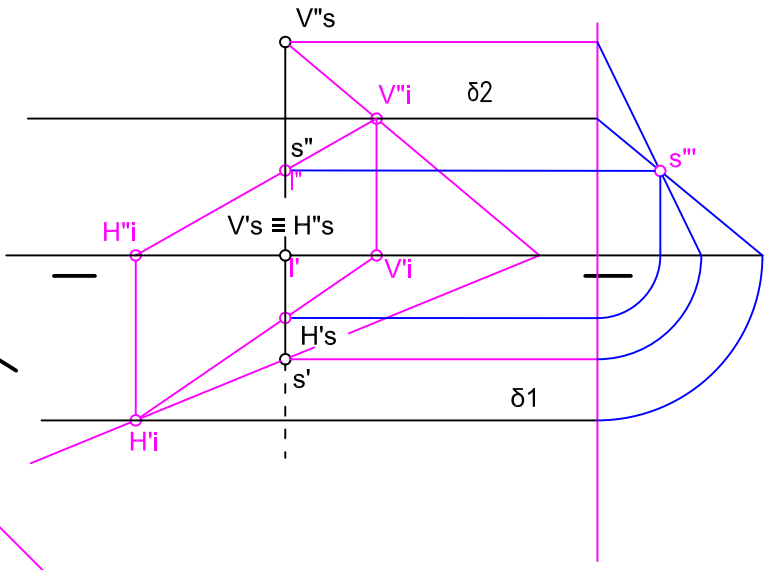

© 2008 www.ramondeleguilla.com

NOTA	DIBUJADO	FECHA	NOMBRE APELLIDOS
	SEGUNDO DE BACHILLERATO LÁMINA 11		

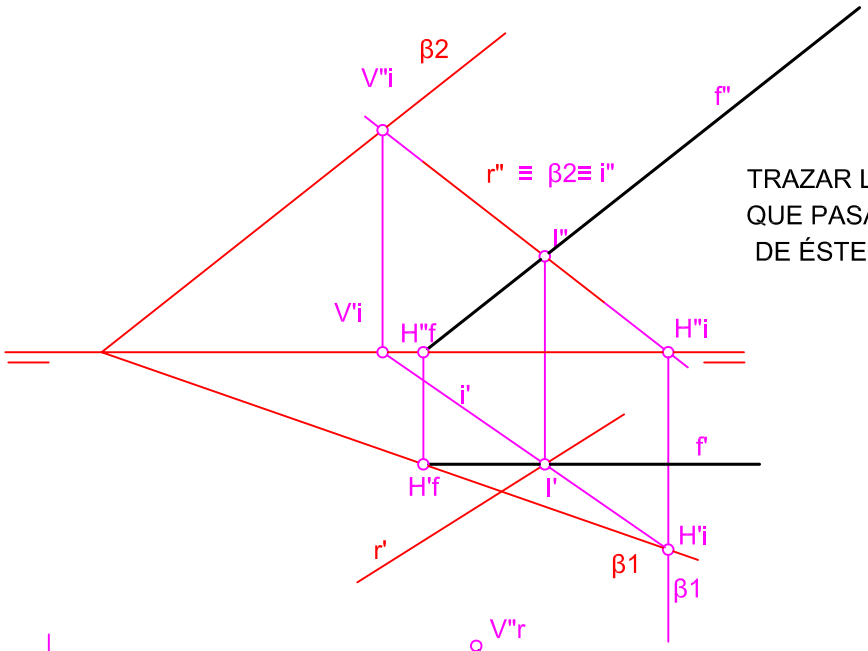

TRAZAR LA FRONTAL DEL PLANO β (β1-β2) QUE PASA POR EL PUNTO DE INTERSECCIÓN DE ÉSTE CON LA RECTA r(r'-r").

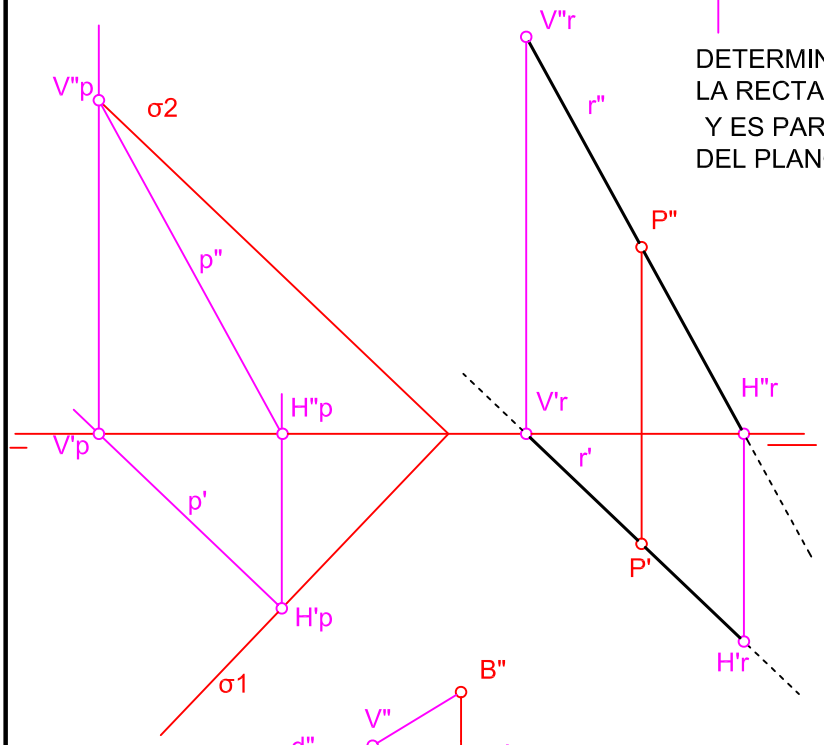

DETERMINAR LAS PROYECCIONES DE LA RECTA QUE PASA POR EL PUNTO pP(P"-P') Y ES PARALELA A LA RECTA DE MÁXIMA PENDIENTE DEL PLANO σ (σ1-σ2).

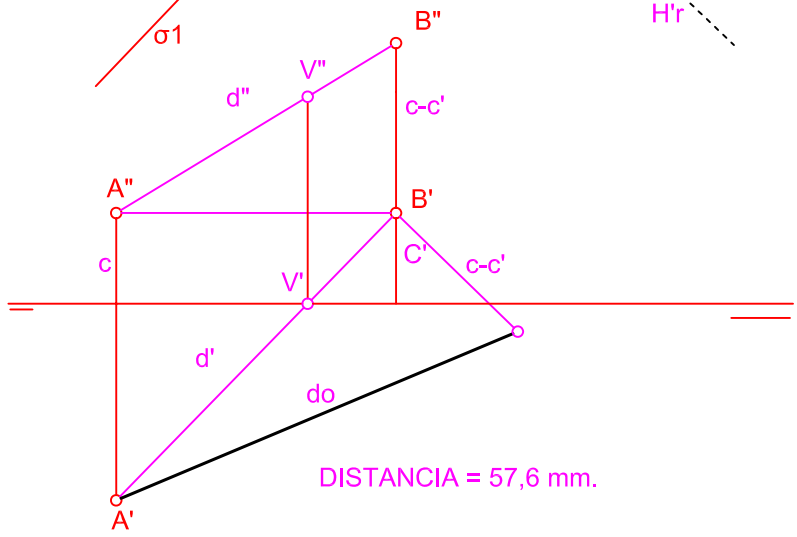

DISTANCIA = 57,6 mm.

DETERMINAR Y EXPRESAR EN MILIMETROS LA DISTANCIA EN VERDADERA MAGNITUD ENTRE LOS PUNTOS A (A'-A") Y B (B'-B").

© 2008 www.ramondelaguila.com

NOTA	DIBUJADO	FECHA	NOMBRE APELLIDOS
	SEGUNDO DE BACHILLERATO LÁMINA 12		

DADA LA PROYECCIÓN HORIZONTAL DE UNA FIGURA PLANA, HALLAR:
1.- SU PROYECCIÓN VERTICAL.
2.- SU VERDADERA MAGNITUD.
SE UTILIZARÁ COMO CHARNELA LA TRAZA HORIZONTAL DEL PLANO. .

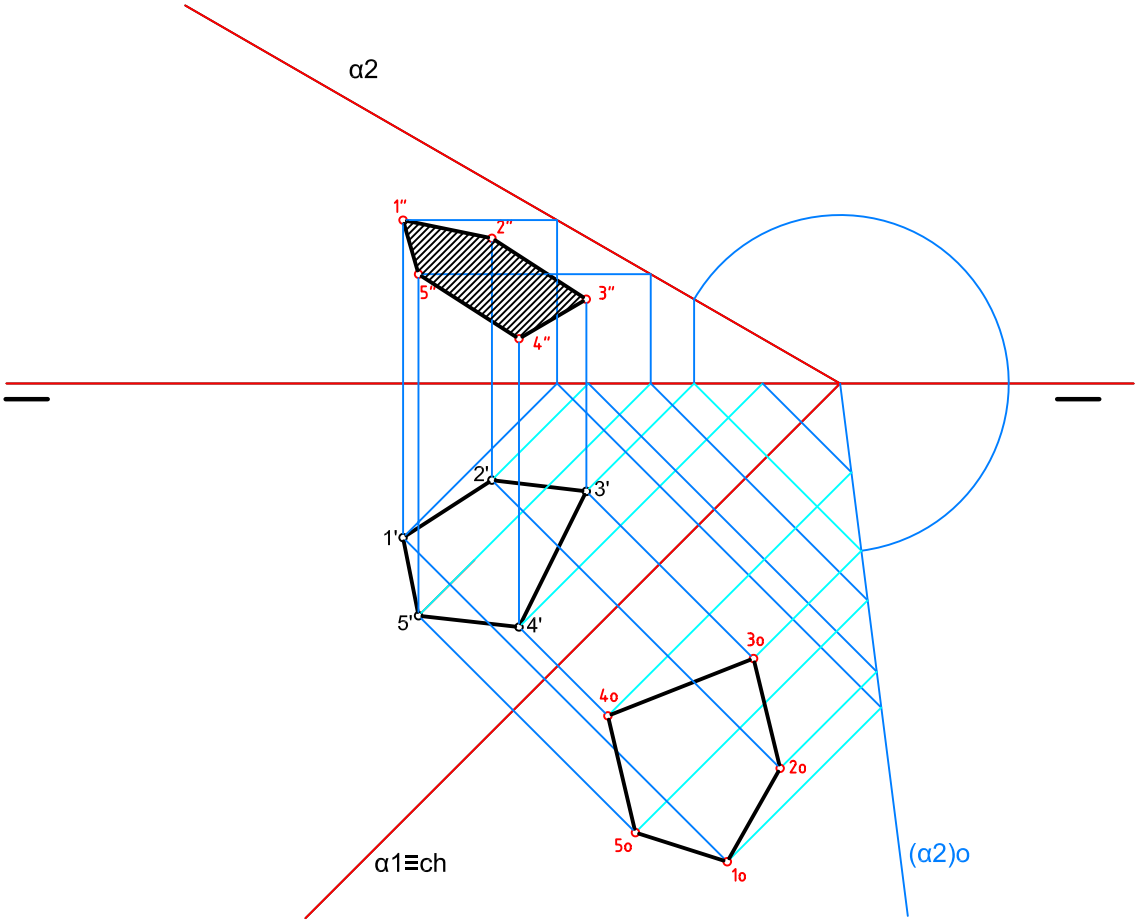

© 2008 www.ramondelaguila.com

NOTA	DIBUJADO	FECHA	NOMBRE APELLIDOS
	SEGUNDO DE BACHILLERATO LÁMINA 13		

DETERMINAR LA PROYECCIÓN VERTICAL Y LA VERDADERA MAGNITUD DE LA FORMA POLÍGONAL A, B, C, D, QUE ESTÁ EN EL PLANO - α - DADA SU PROYECCIÓN HORIZONTAL.

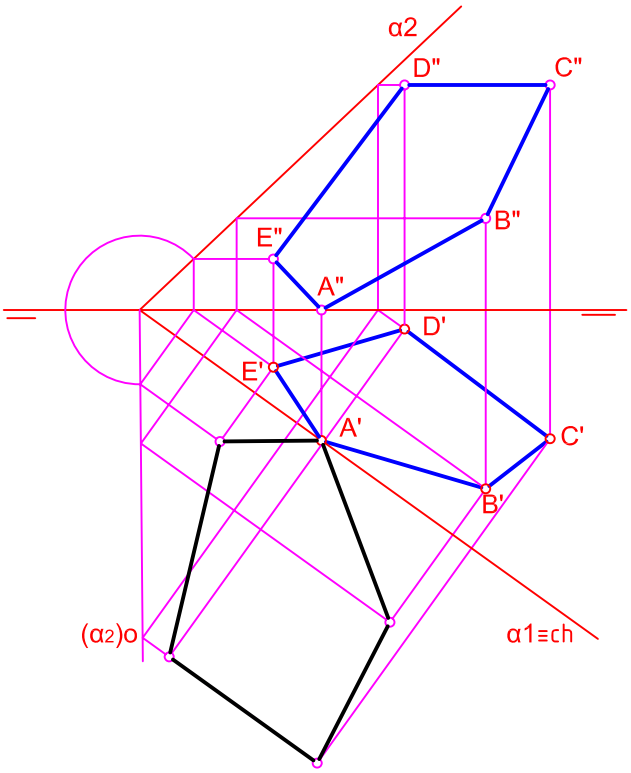

DIBUJAR LAS PROYECCIONES DEL TRIÁNGULO EQUILÁTERO DE LADO 30 MM. DADO UNO DE SUS VERTICES ABATIDO - 2o -, SABIENDO QUE EL VERTICE - 1 - ESTÁ EN EL PLANO HORIZONTAL Y QUE EL VERTICE - 3 - ES EL QUE TIENE MAYOR COTA.

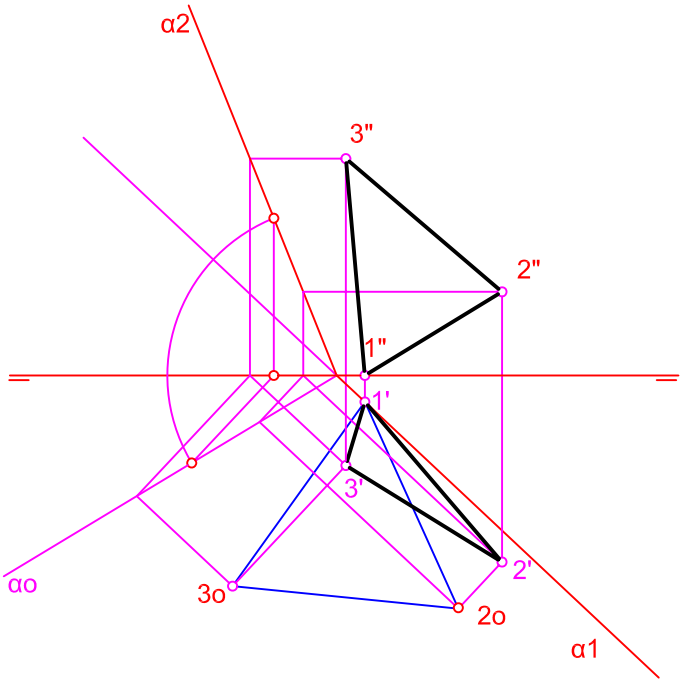

DIBUJAR LAS PROYECCIONES DEL CUADRADO CUYA DIAGONAL VALE 44 MM. SABIENDO QUE : 1) ESTÁ EN EL PLANO HORIZONTAL, 2) UNA DE SUS DIAGONALES ESTÁ EN LA RECTA DE MÁXIMA PENDIENTE DE DICHO PLANO. 3) TIENE DOS VERTICES EN LOS PLANOS DE PROYECCIÓN. 4) ESTÁ EN EL 1º CUADRANTE.

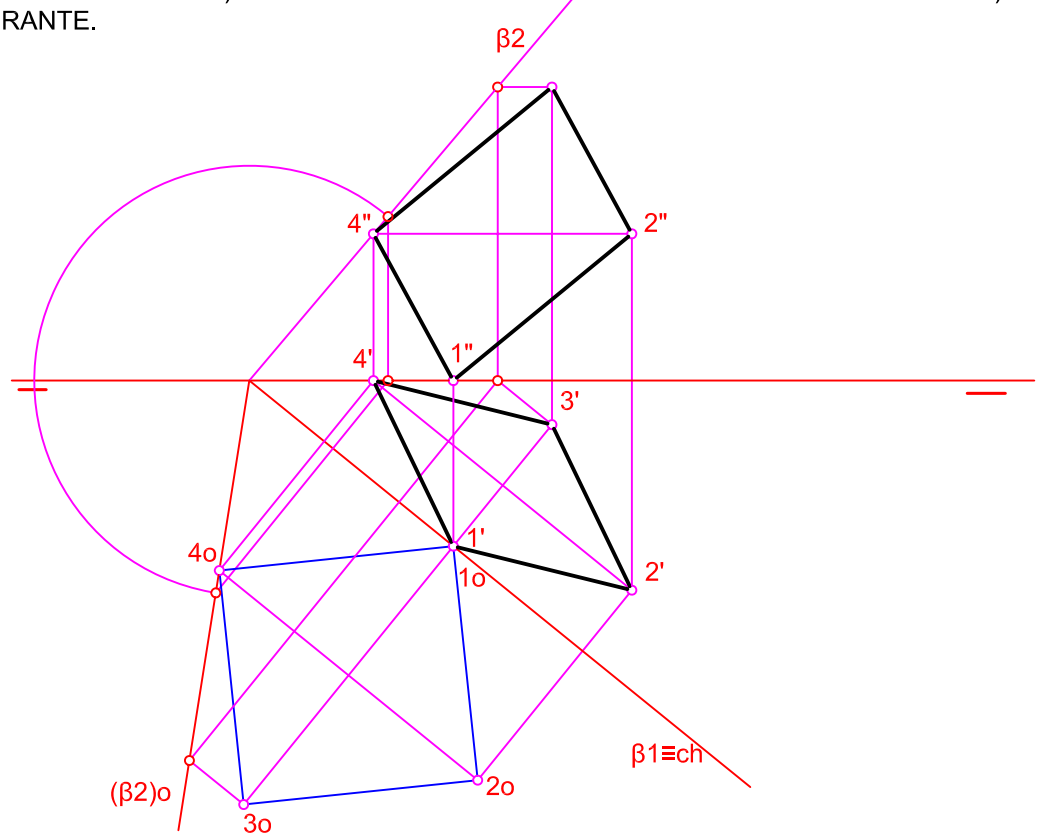

© 2008 www.ramondelaguila.com

NOTA	DIBUJADO	FECHA	NOMBRE APELLIDOS
	SEGUNDO DE BACHILLERATO LÁMINA 14		

SE DA UNA PIRÁMIDE DE BASE EXAGONAL REGULAR INSCRITA EN UNA CIRCUNFERENCIA DADA Y QUE TIENE UNO DE SUS VÉRTICES EN -1'-, ENCONTRÁNDOSE ESA BASE APOYADA EN EL PLANO HORIZONTAL, RESULTANDO SU ALTURA -H-, PERPENDICULAR AL HORIZONTAL. DETERMINAR LAS PROYECCIONES DE DICHA PIRÁMIDE, Y LAS SECCIONES EN PROYECCIÓN Y VERDADERA MAGNITUD, PRODUCIDA POR EL PLANO - A - PROYECTANTE. SE ACONSEJA ABATIR SOBRE EL HORIZONTAL (CH = A1)

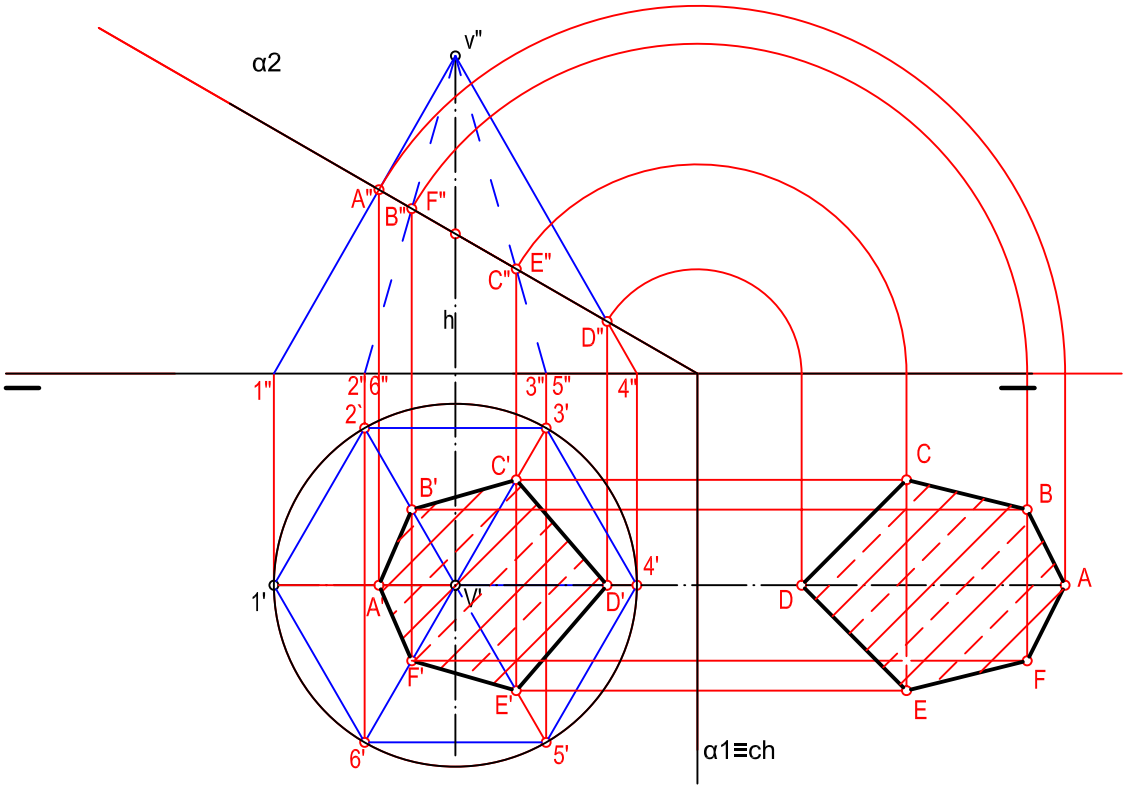

© 2008 www.ramondelaguila.com

NOTA	DIBUJADO	FECHA	NOMBRE APELLIDOS
	SEGUNDO DE BACHILLERATO LÁMINA 15		

SE DA UN CONO EQUILÁTERO (GENERATRIZ = DIÁMETRO BÁSICO) RECTO DE REVOLUCIÓN, APOYADO POR SU BASE EN EL PLANO HORIZONTAL DE PROYECCIÓN. (VER DATOS DE MAGNITUD Y POSICIÓN). DIBUJARLO Y DETERMINAR EN PROYECCIONES Y VERDADERA MAGNITUD , LAS SECCIONES INTERCEPTADAS EN EL POR LOS PLANOS (- α -) (PERPENDICULAR AL VERTICAL) Y - β - (DE PERFIL). VER DATOS DE SITUACIÓN. SE TOMARÁN 12 GENERATRICES UNIFORMEMENTE DISTRIBUIDAS, INICIANDO LA DIVISIÓN POR V'. 1'. SE TRAZARÁN CUIDADOSAMENTE A PULSO LAS CURVAS RESULTANTES.

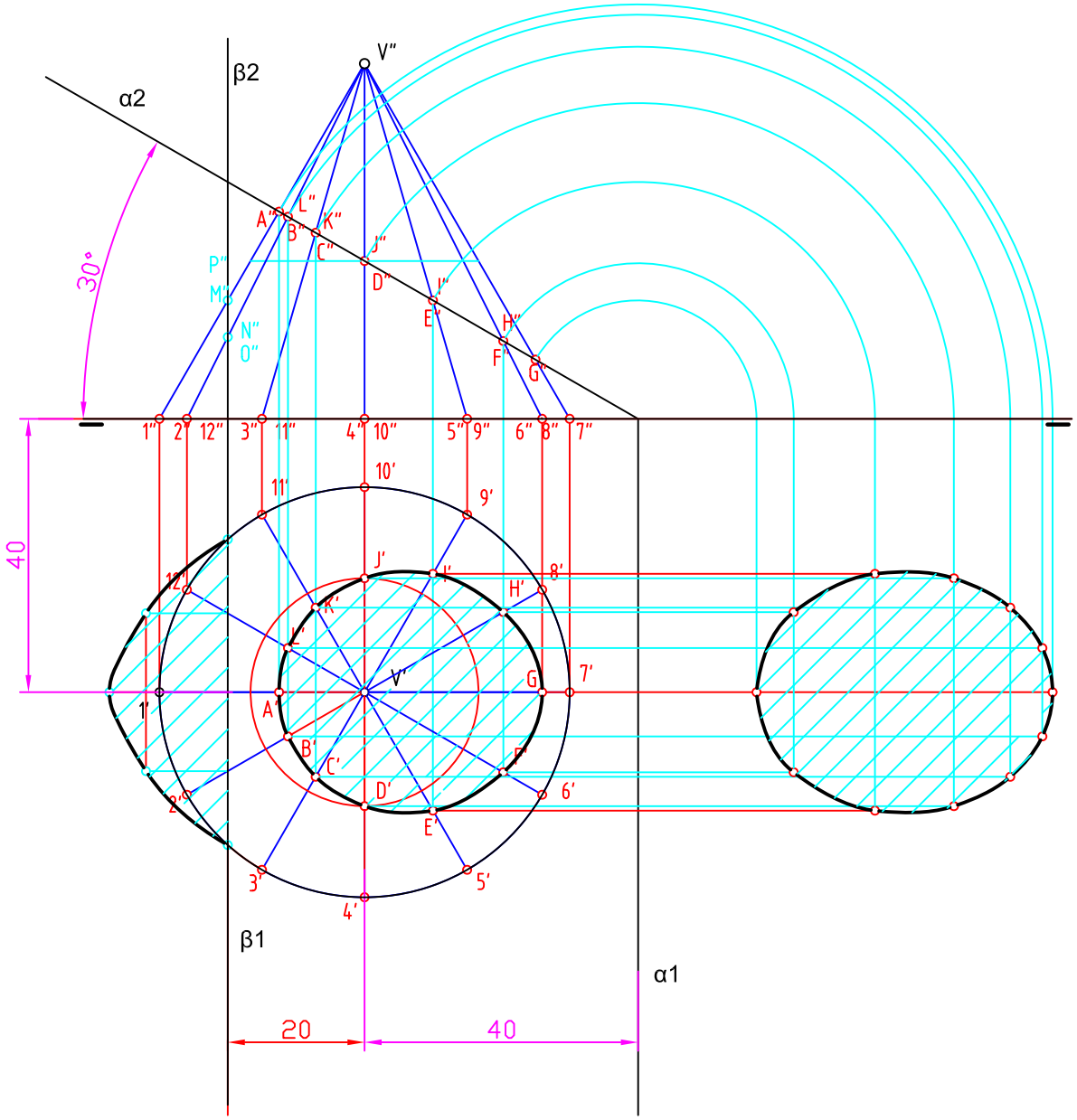

© 2008 www.ramondelaguila.com

NOTA	DIBUJADO	FECHA	NOMBRE APELLIDOS
	SEGUNDO DE BACHILLERATO LÁMINA 16		

DADA LA PROYECCIÓN HORIZONTAL DE UNA FIGURA PLANA, HALLAR MEDIANTE CAMBIO DE PLANO:

1.- SU PROYECCIÓN VERTICAL.

2.- LA SECCIÓN PRODUCIDA POR EL PLANO - α -.

3.- SU VERDADERA MAGNITUD.

SE UTILIZARÁ COMO CHARNELA LA TRAZA HORIZONTAL DEL PLANO. .

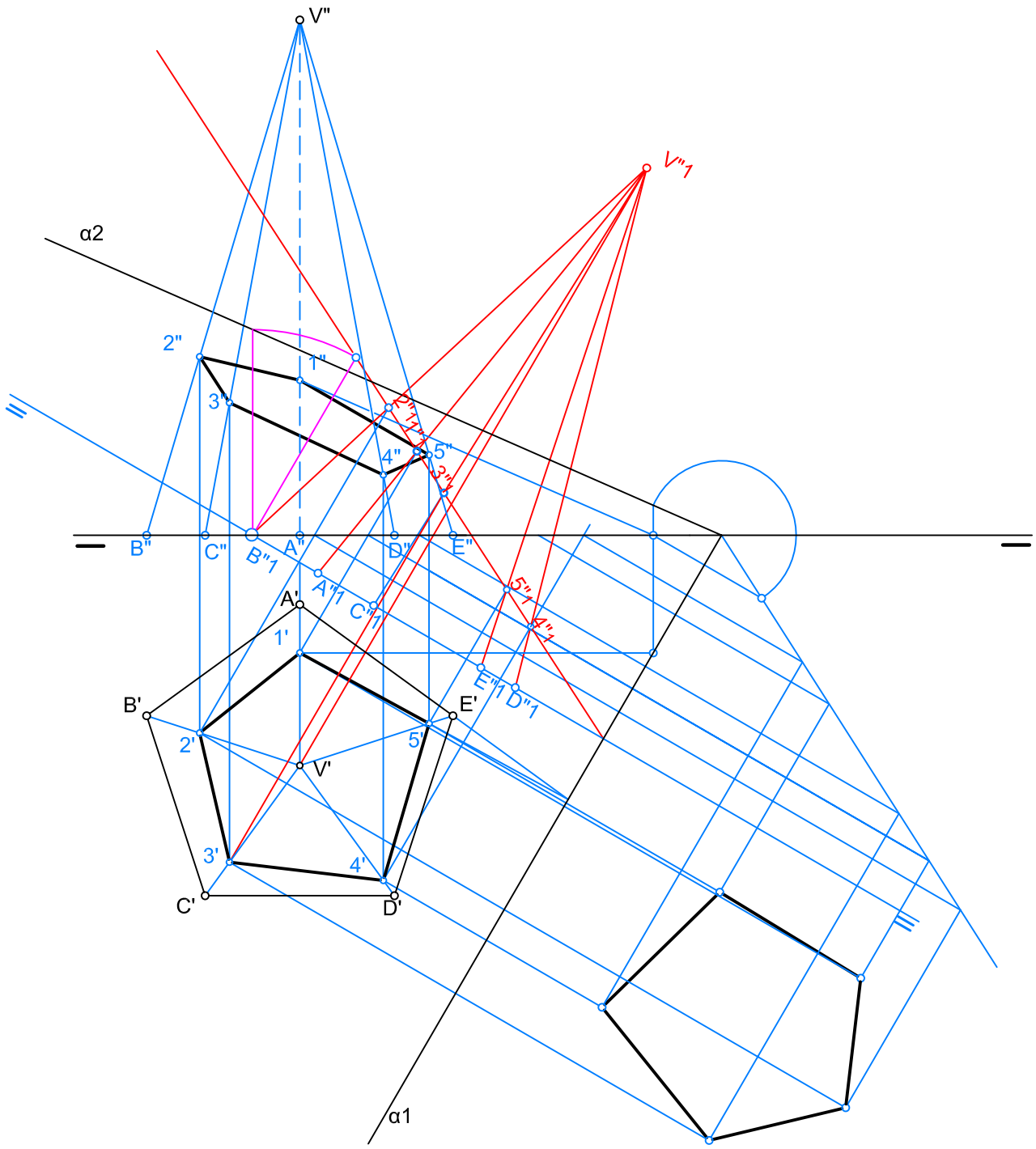

© 2008 www.ramondelaguila.com

NOTA	DIBUJADO	FECHA	NOMBRE APELLIDOS
	SEGUNDO DE BACHILLERATO LÁMINA 17		

DIBUJAR UN PRISMA RECTO DE BASE 1'.2'.3'.4'- APOYADO EN EL HORIZONTAL, Y DE ALTURA -h-. DETERMINAR EN PROYECCIONES Y VERDADERA MAGNITUD, LA SECCIÓN INTERCEPTADA POR EL PLANO - β -,PROYECTANTE HORIZONTAL. ASÍ COMO EL DESARROLLO DEL MISMO.

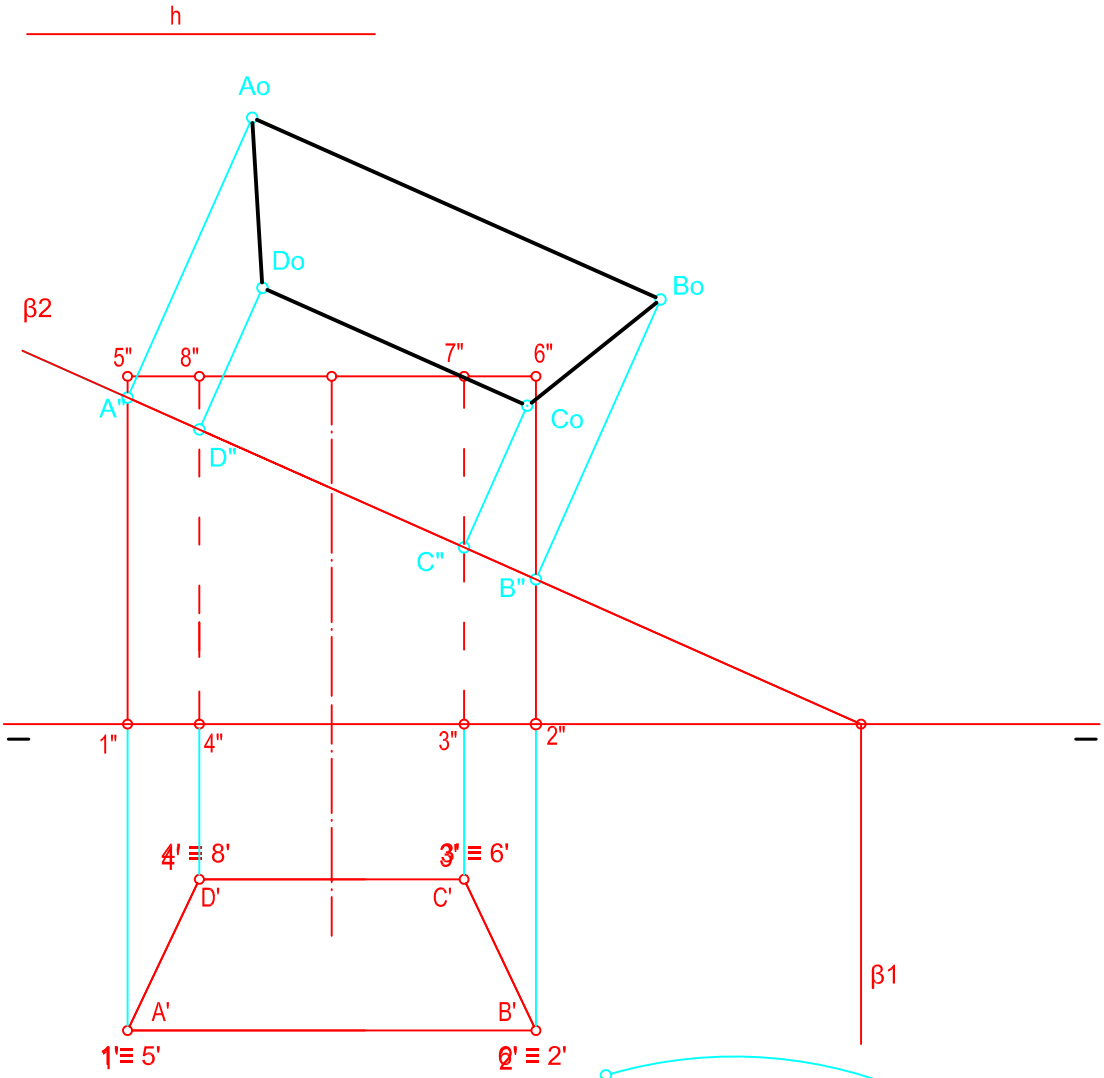

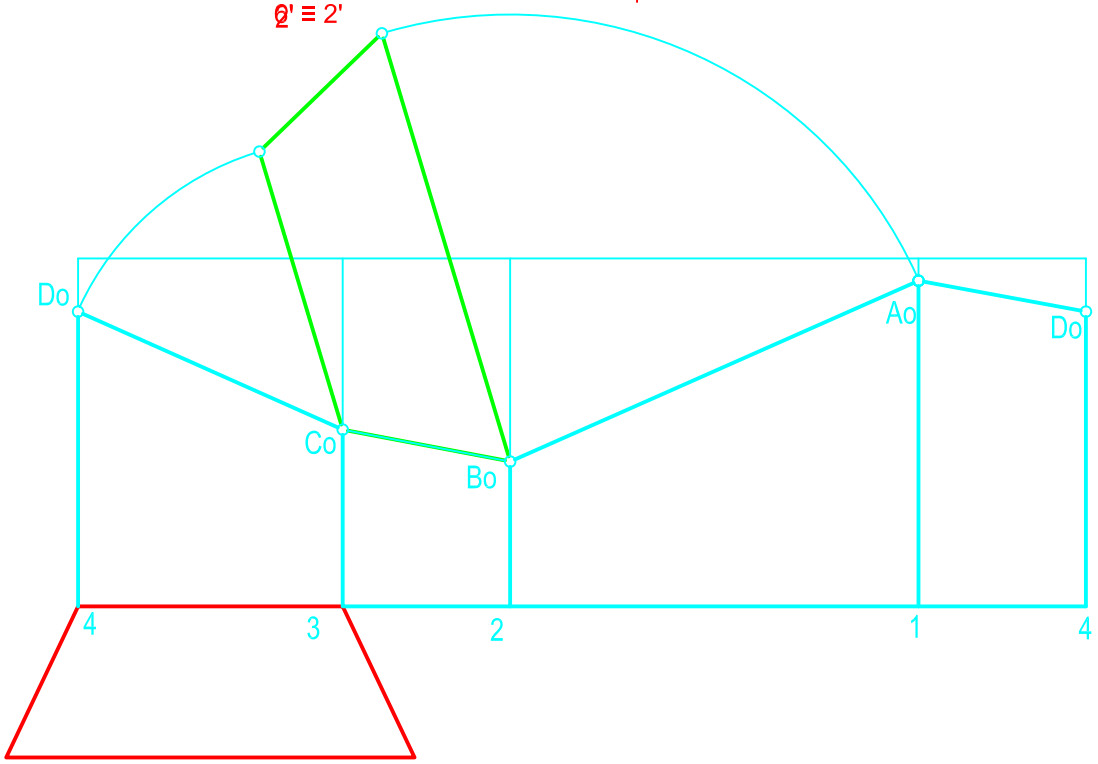

© 2008 www.ramondelaguila.com

NOTA	DIBUJADO	FECHA	NOMBRE APELLIDOS
	SEGUNDO DE BACHILLERATO LÁMINA 18		

POR INTERSECCIÓN DE ARISTAS CON PLANO, HALLAR LA INTERSECIÓN DEL PLANO - α- CON EL PRISMA OBLICUO, CONSIDERANDO QUE LA ARISTA LATERAL EN PROYECCIÓN VERTICAL FORMA UN ANGULO DE 60º CON LA LINEA DE TIERRA..

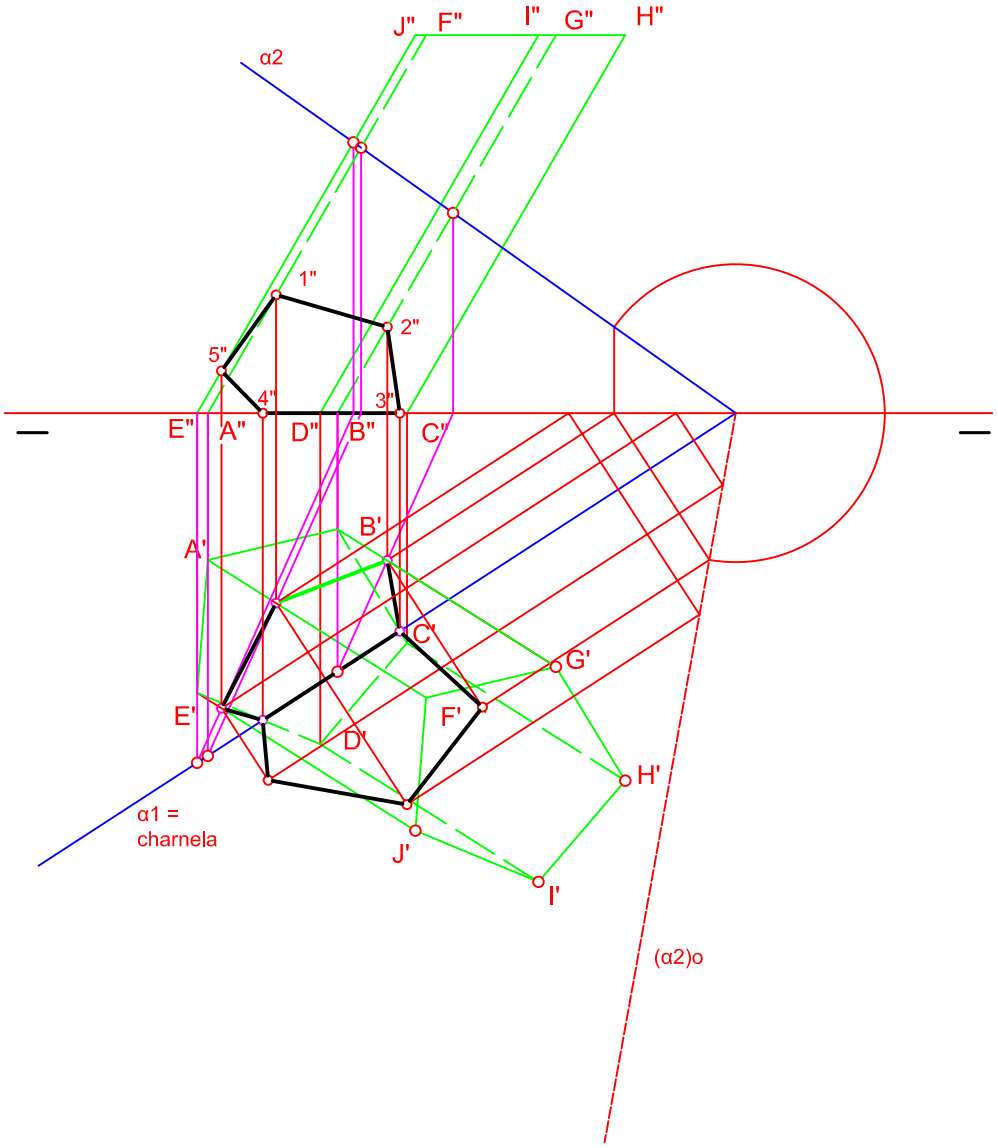

© 2008 www.ramondelaguila.com

NOTA	DIBUJADO	FECHA	NOMBRE APELLIDOS
	SEGUNDO DE BACHILLERATO LÁMINA 19		

DIBUJAR (CON PORCIONES VISIBLES Y OCULTAS) LAS PROYECCIONES DE UN TETRAÉDRO REGULAR APOYADO POR SU CARA EN EL HORIZONTAL DE PROYECCIÓN. DETERMINAR DESPUÉS, EN PROYECCIONES Y VERDADERA MAGNITUD, LA SECCIÓN INTERCEPTADA EN ÉL POR UN PLANO - α - , PERPENDICULAR AL HORIZONTAL. DATOS DE DIMENSIÓN Y SITUACIÓN: LOS QUE SE INDICAN EN LA FIGURA ADJUNTA.

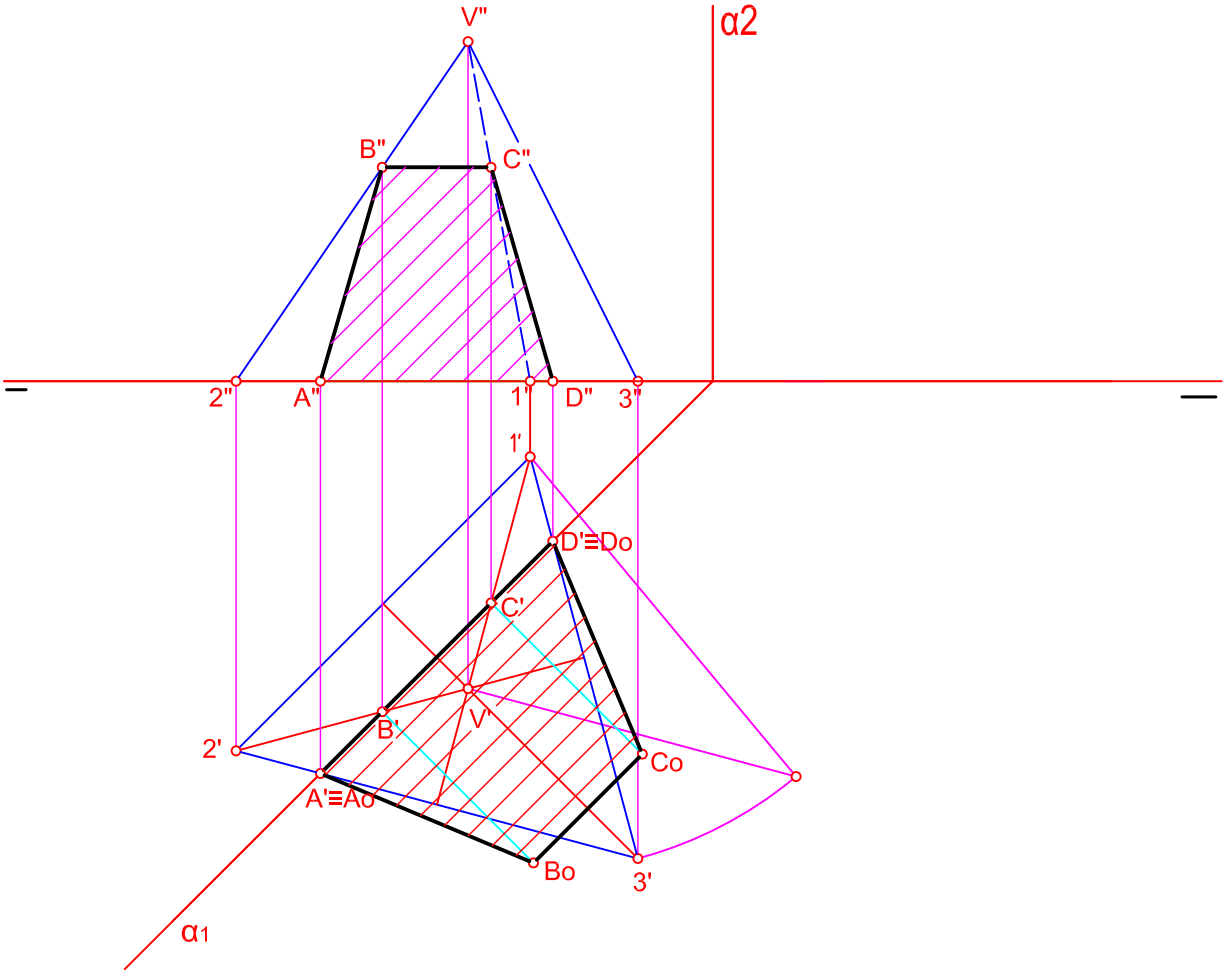

© 2008 www.ramondelaguila.com

NOTA	DIBUJADO	FECHA	NOMBRE APELLIDOS
	SEGUNDO DE BACHILLERATO LÁMINA 20		

DADA LA PROYECCIÓN HORIZONTAL DE LA PIRÁMIDE RECTA REGULAR DE BASE 1'. 2' .3' .4' (CUADRADA), APOYADA EN EL HORIZONTAL. DETERMINAR EN PROYECCIONES Y VERDADERA MAGNITUD , LA SECCIÓN INTERCEPTADA POR EL PLANO - α - ,(QUE PASA POR LA LÍNEA DE TIERRA). ES CONVENIENTE HACER USO DE LA TERCERA PROYECCIÓN. SEGUIDAMENTE CALCULAR LA VERDADERA MAGNITUD DE LA ARISTA DE LA PIRÁMIDE.

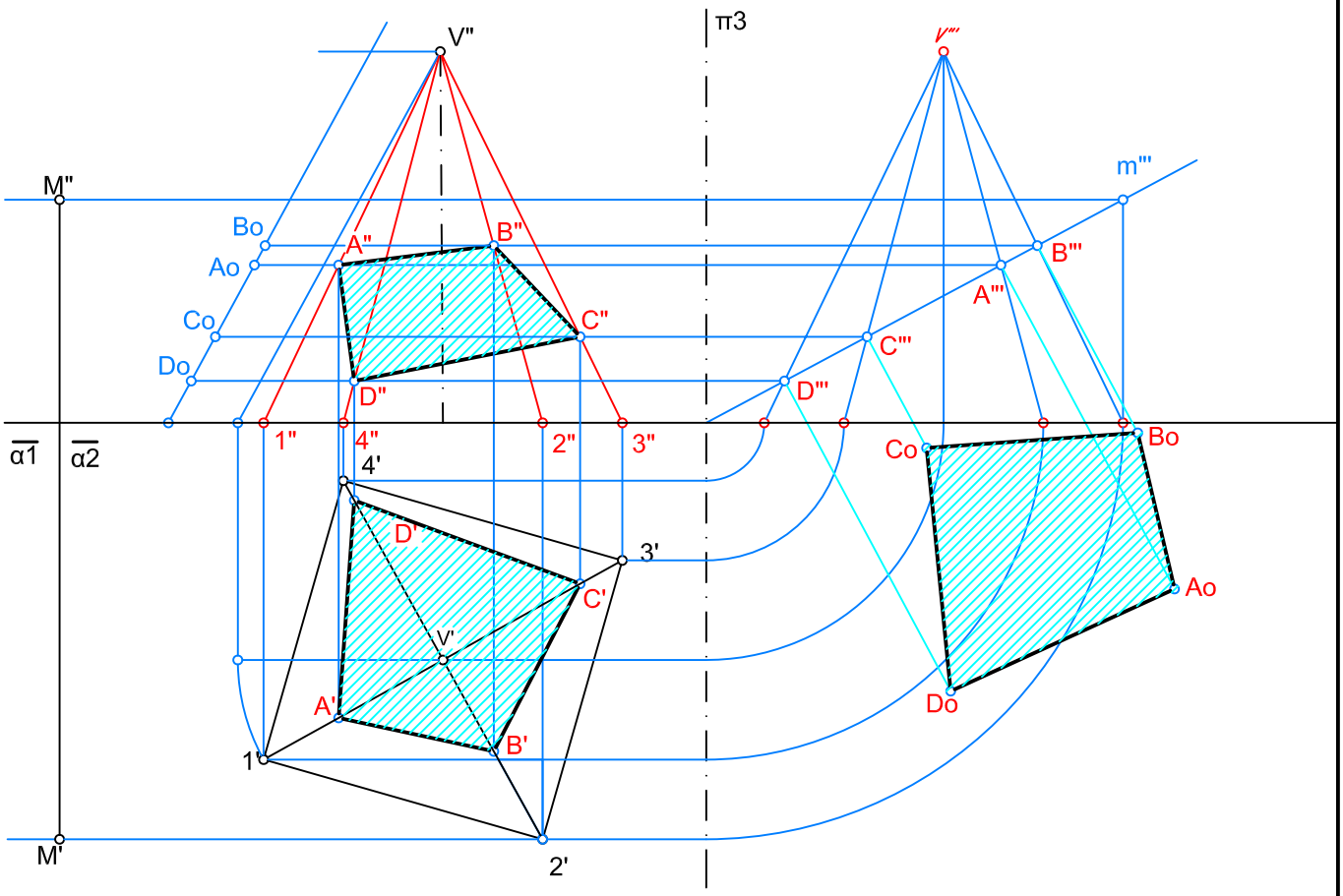

© 2008 www.ramondelaguila.com

NOTA	DIBUJADO	FECHA	NOMBRE APELLIDOS
	SEGUNDO DE BACHILLERATO LÁMINA 20A		

EN LA FIGURA DADA SE DEFINE UNA PIRÁMIDE OBLICUA APOYADA EN EL PLANO DE PROYECCIÓN HORIZONTAL, MEDIANTE LA PROYECCIÓN HORIZONTAL DE LOS VÉRTICES DE SU BASE Y LAS PROYECCIONES DEL VÉRTICE DE LA PIRÁMIDE. OBTÉNGASE LAS PROYECCIONES HORIZONTAL Y VERTICAL DE LA PIRÁMIDE.POSTERIORMENTE DETERMINAR EN PROYECCIÓN Y VERDADERA MAGNITUD LA SECCIÓN PRODUCIDA POR EL PLANO OBLICUO " α".

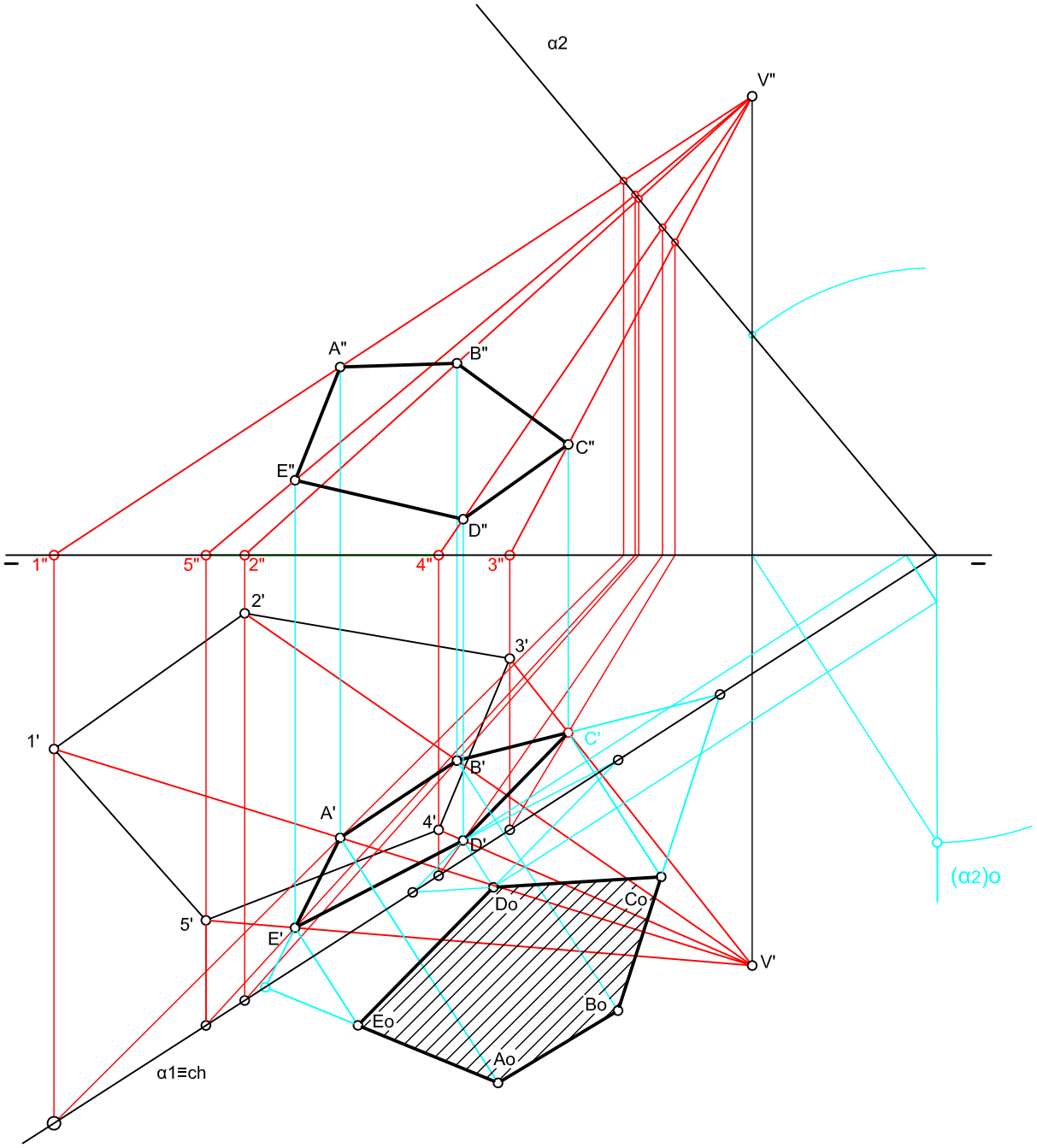

NOTA	DIBUJADO	FECHA	NOMBRE APELLIDOS
	2º BACHILLERATO LÁMINA 20 B		

HALLAR LA PROYECCIÓN HORIZONTAL Y VERTICAL DE UNA PIRÁMIDE APOYADA EN EL PLANO PARALELO A LA LÍNEA DE TIERRA β. SIENDO LA ALTURA DE LA MISMA 40 mm.

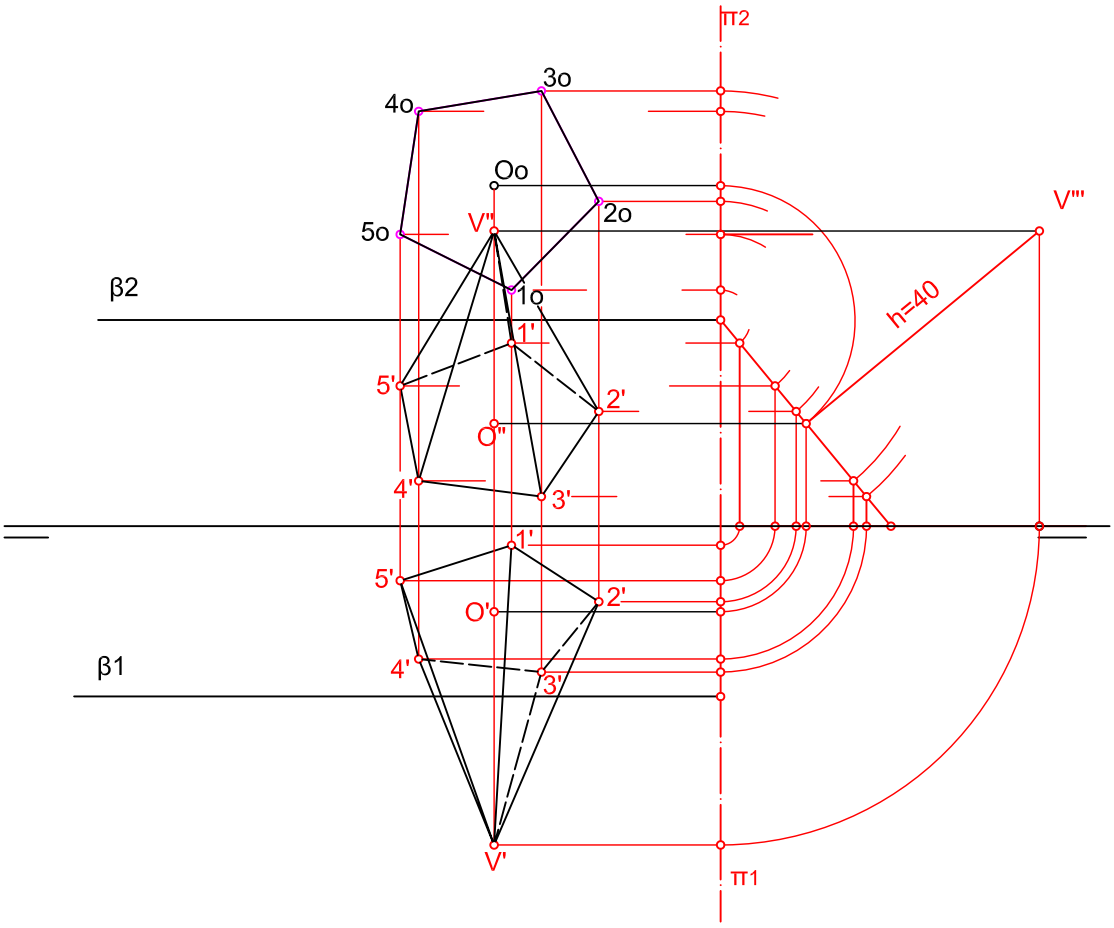

© 2008 www.ramondelaguila.com

NOTA	DIBUJADO	FECHA	NOMBRE APELLIDOS
	2º BACHILLERATO LÁMINA 20 C		

SE DA LA VERDADERA MAGNITUD DE LA BASE DE UNA PIRÁMIDE APOYADA EN EL PLANO β. HALLAR LA PROYECCIÓN HORIZONTAL Y VERTICAL DE LA MISMA, SABIENDO QUE LA ALTURA ES DE 30 mm.

h=30

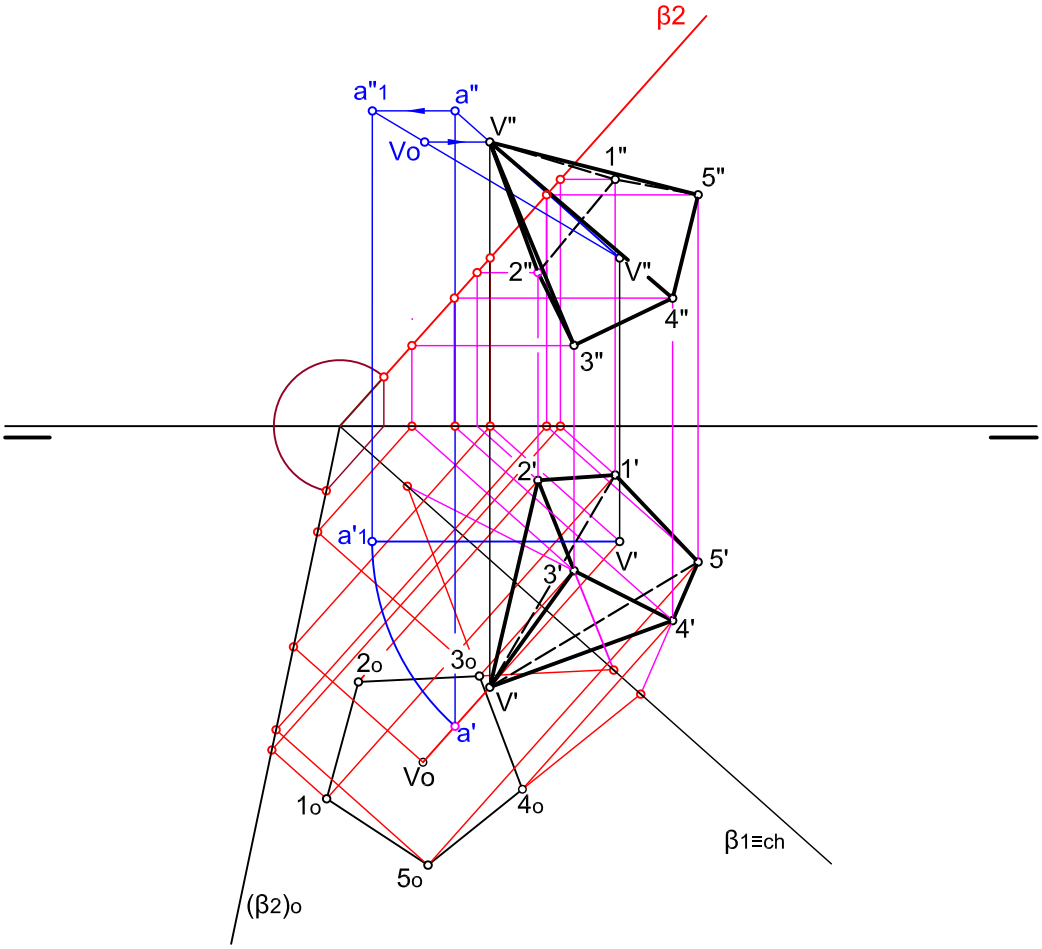

© 2008 www.ramondelaquila.com

NOTA	DIBUJADO	FECHA	NOMBRE APELLIDOS	I.E.S. " FLORIDABLANCA"
				MURCIA
	2º BACHILLERATO LÁMINA 20 D			

SE DA LA PROYECCIÓN HORIZONTAL DE LOS VERTICES QUE DEFINEN LA BASE DE UN TETRAEDRO (A'- B'-C'). TENIENDO PRESENTE QUE EL TETRAEDRO SE ENCUENTRA APOYADO EN EL PLANO -α- DETERMÍNESE LAS PROYECCIONES HORIZONTAL Y VERTICAL DEL POLIEDRO.

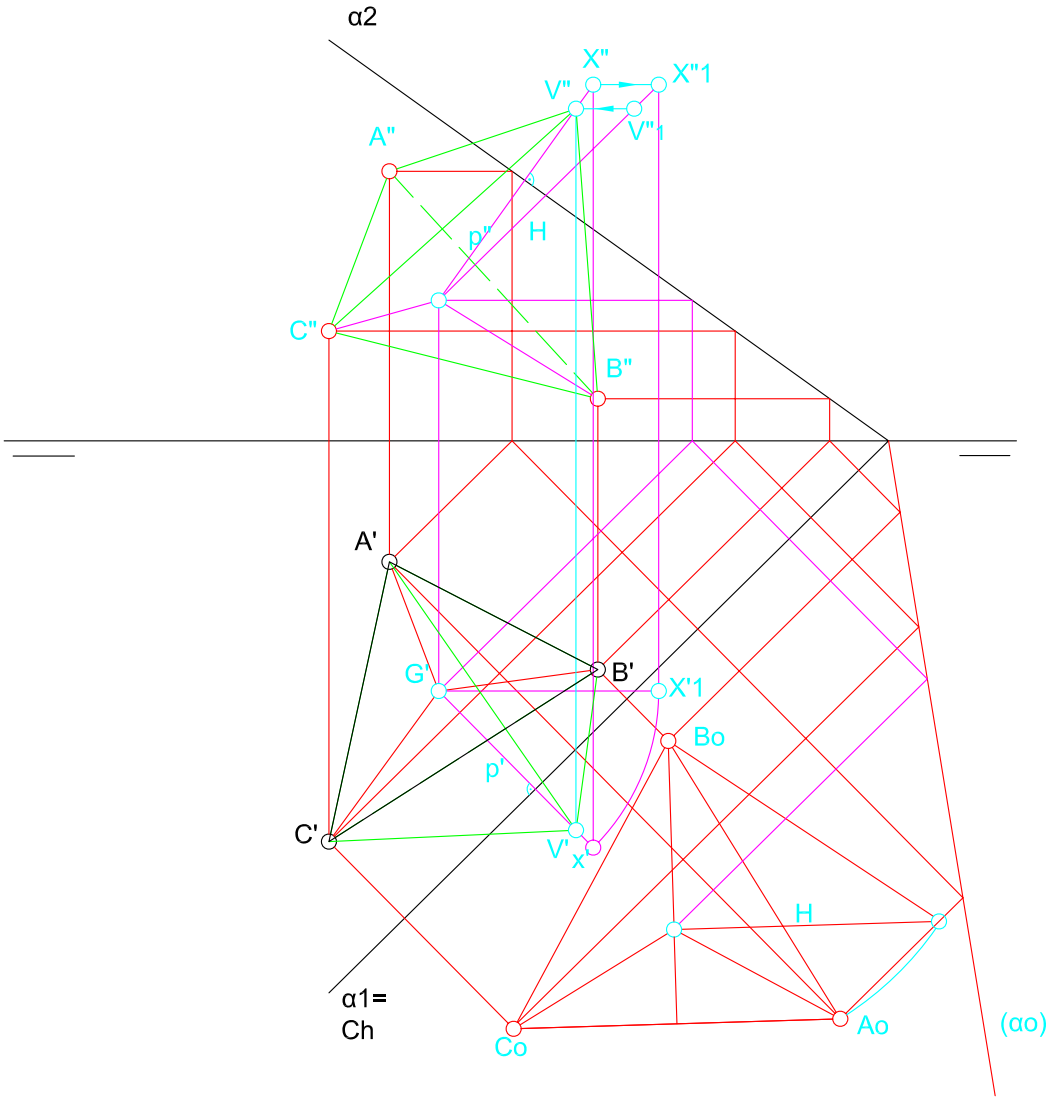

NOTA	DIBUJADO	FECHA	NOMBRE APELLIDOS
	SEGUNDO DE BACHILLERATO LÁMINA 20E		

SE DAN LAS TRES VISTAS DIÉDRICAS DE UNA PIEZA, CONSTRUIR UNA PERSPECTIVA ISOMÉTRICA, SIN REDUCCIÓN. REPRESENTAR LAS PARTES OCULTAS.

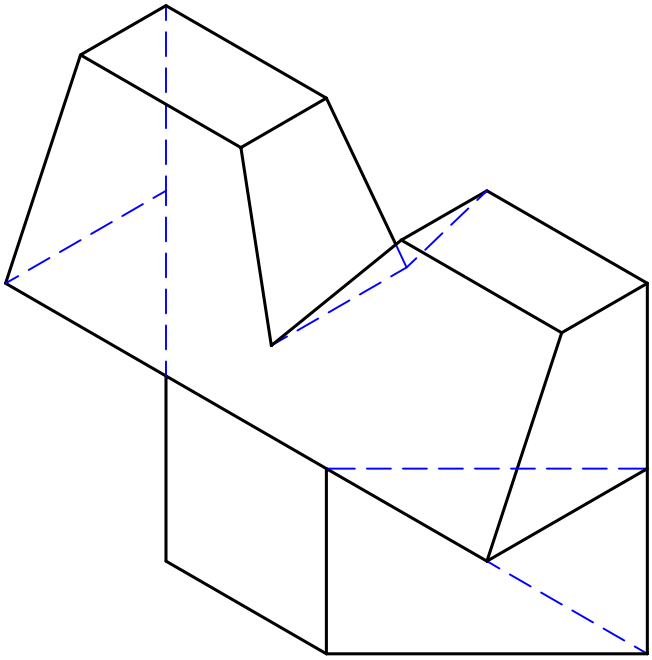

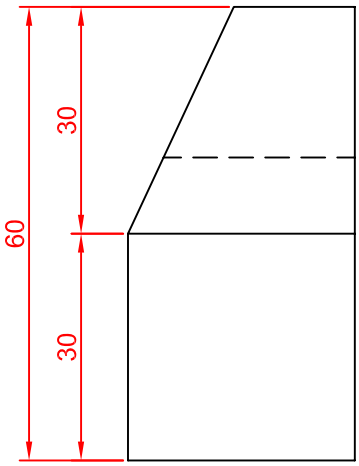

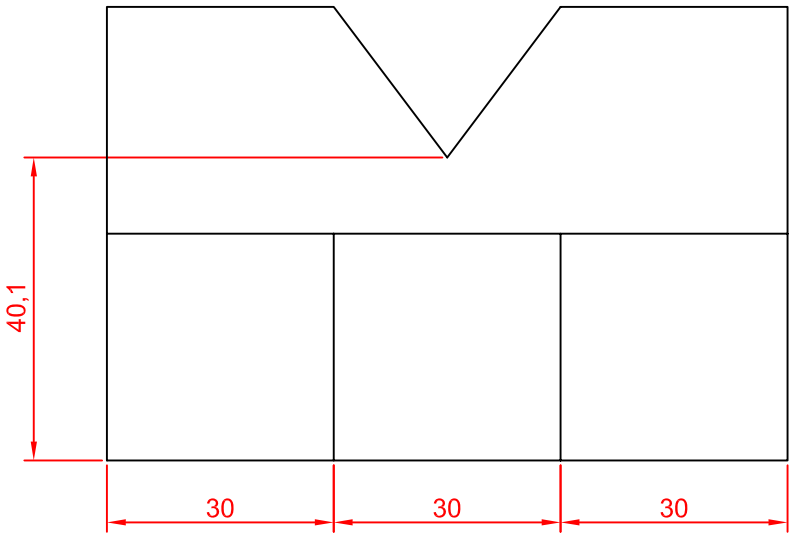

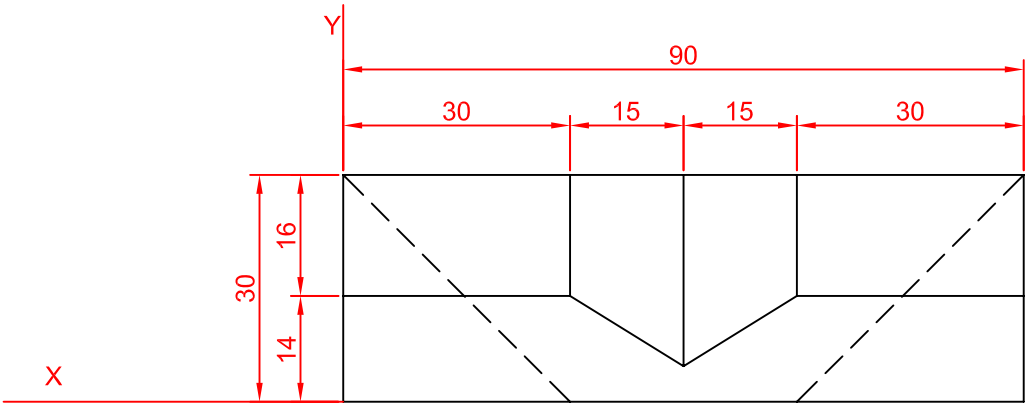

© 2008 www.ramondelaguila.com

NOTA	DIBUJADO	FECHA	NOMBRE APELLIDOS
	SEGUNDO BACHILLER LÁMINA 21		

SE DA UNA PIEZA DEFINIDAD POR SUS TRES VISTAS PRINCIPALES (PLANTA, ALZADO Y PERFIL DERECHO, ACOTADA. DIBUJAR UNA PERSPECTIVA ISOMÉTRICA CON REDUCCIÓN CONSIGNANDO TODAS LAS ARISTAS OCULTAS.

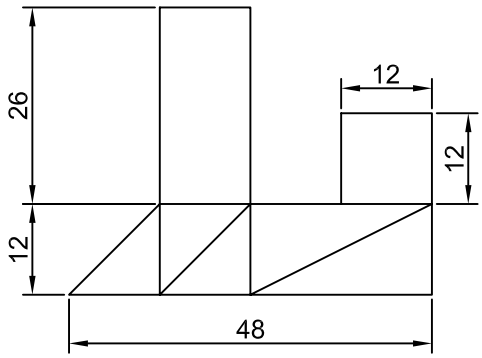

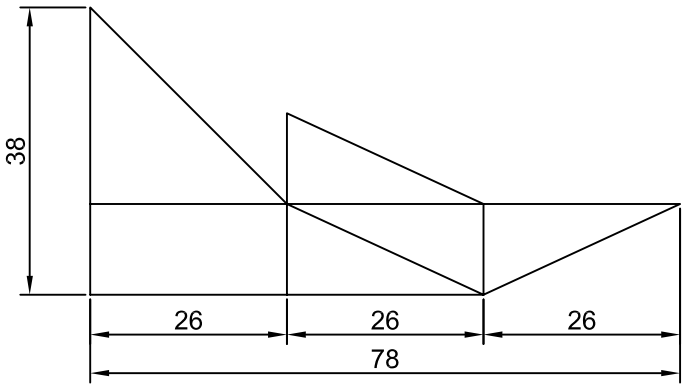

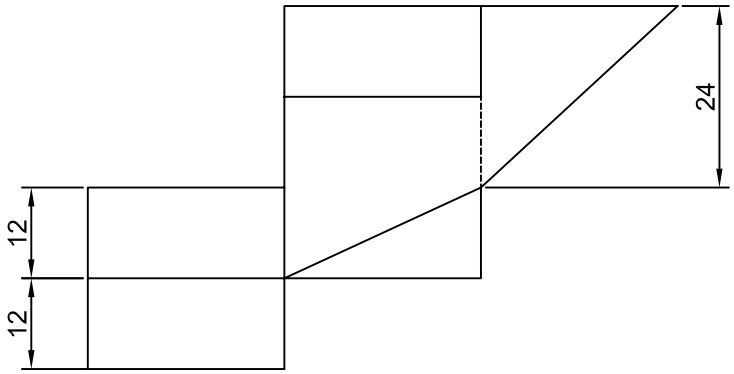

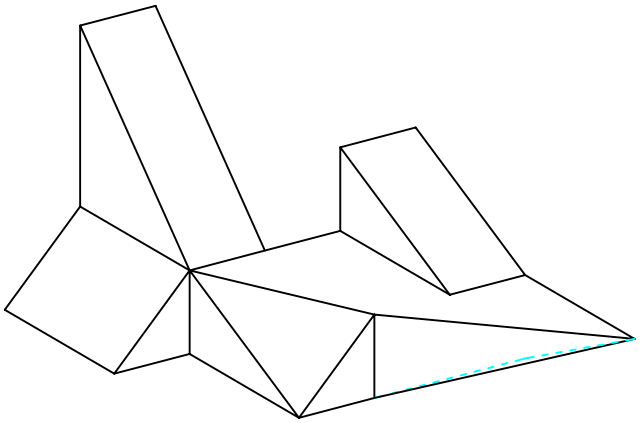

© 2008 www.ramondelaguila.com

NOTA	DIBUJADO	FECHA	NOMBRE APELLIDOS
	SEGUNDO DE BACHILLERATO LÁMINA 22		

DADAS LAS VISTAS DIÉDRICAS DE UNA PIEZA REALIZAR LA PERSPECTIVA ISOMÉTRICA DE LA MISMA, REPRESENTANDO TODAS LAS ARISTAS OCULTAS.

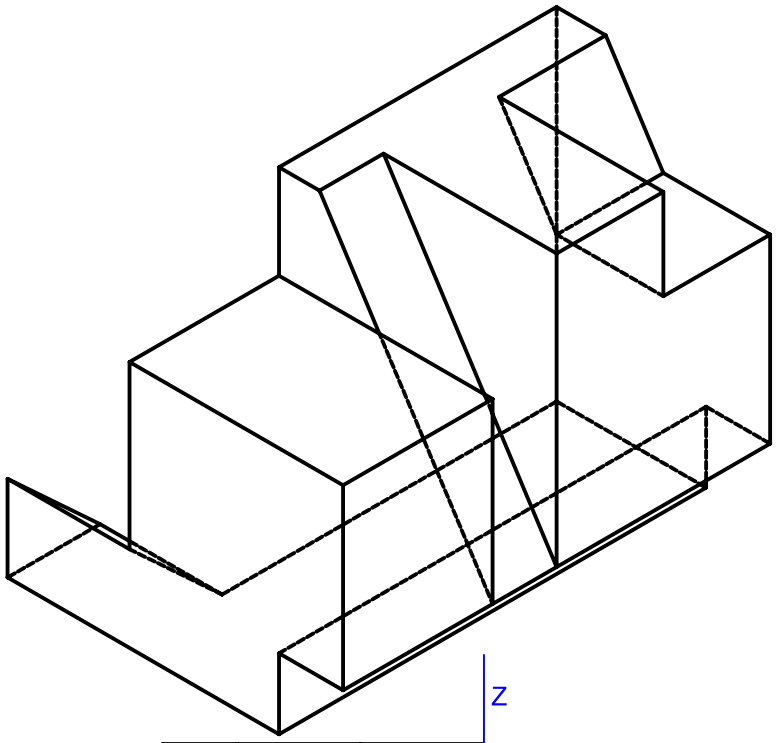

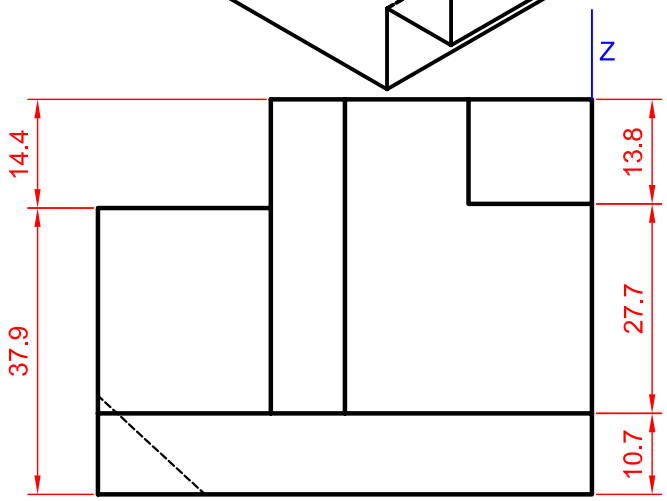

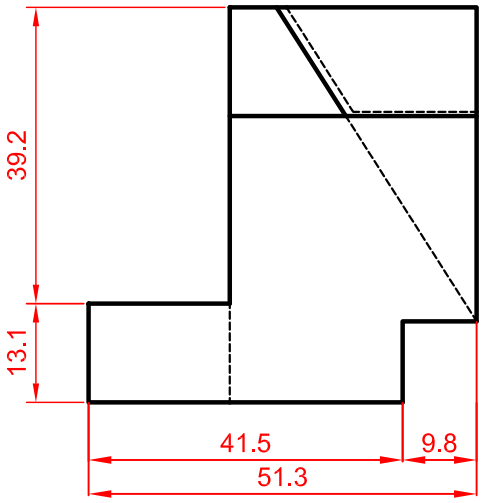

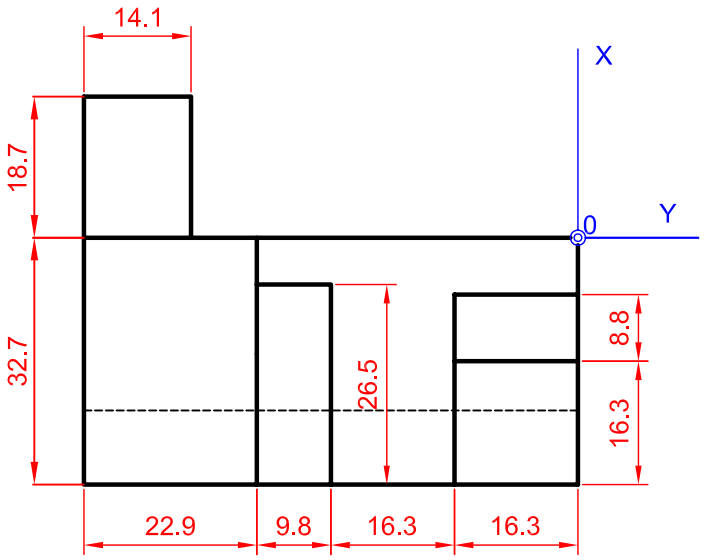

© 2008 www.ramondelaguila.com

NOTA	DIBUJADO	FECHA	NOMBRE APELLIDOS
	SEGUNDO DE BACHILLERATO LÁMINA 23		

SE DAN LAS VISTAS DIÉDRICAS DE UNA PIEZA A ESCALA 1/1. SE PIDE: DIBUJAR A ESCALA 2/1 LA PERSPECTIVA ISOMÉTRICA DE LA MISMA. DEBERÁN CONSIGNARSE TODAS LAS ARISTAS OCULTAS.

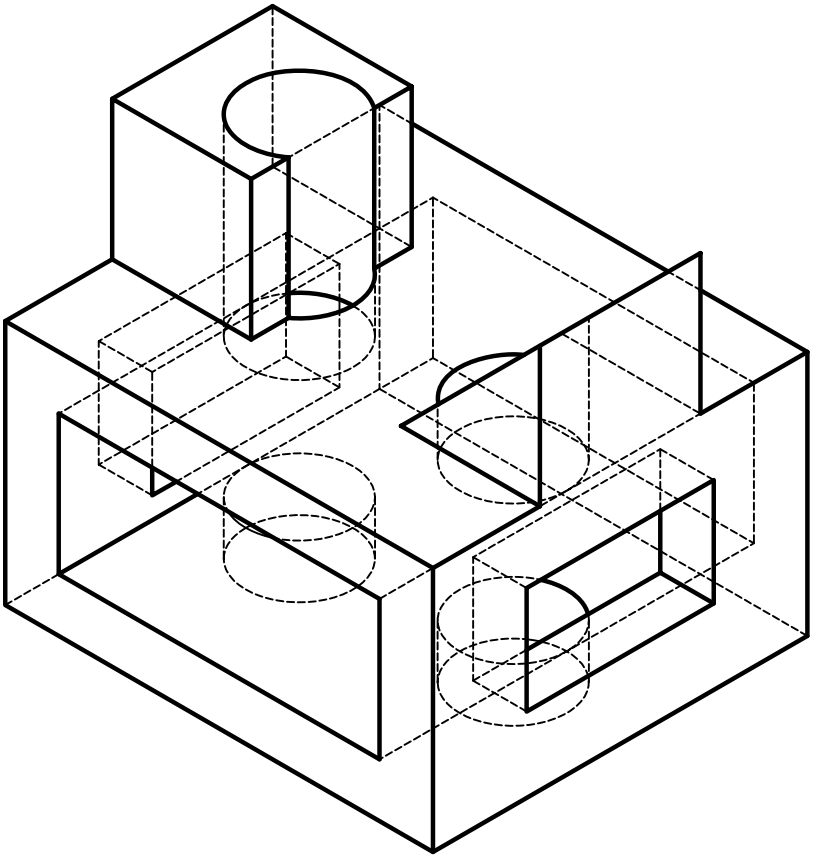

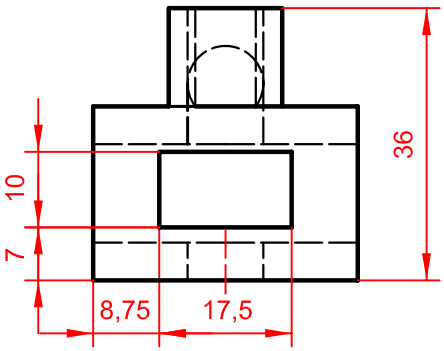

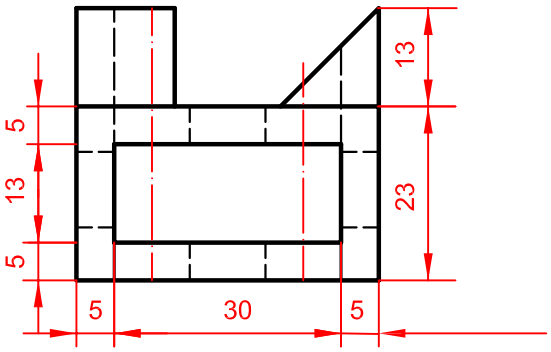

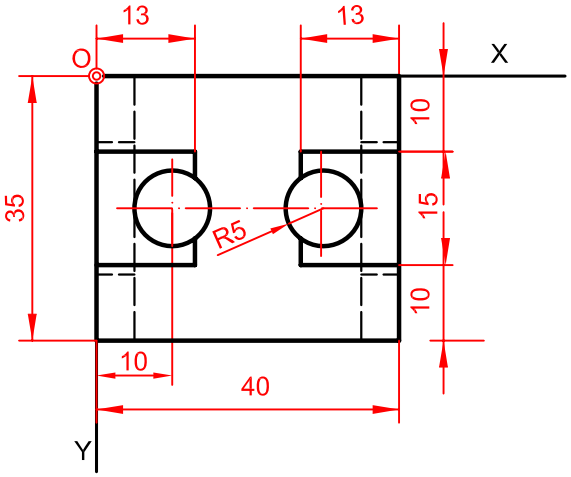

© 2008 www.ramondelaguila.com

NOTA	DIBUJADO	FECHA	NOMBRE APELLIDOS
	SEGUNDO DE BACHILLERATO LÁMINA 24		

SE DA UNA PIEZA DEFINIDA POR SUS TRES VISTAS PRINCIPALES (PLANTA, ALZADO Y PERFIL DERECHO). ACOTADA. Y A ESCALA 1/1 DIBUJAR A ESCALA 2/1 LA PERSPECTIVA ISOMÉTRICA CORRESPONDIENTE, CONSIGNADO TODAS LAS ARISTAS OCULTAS.

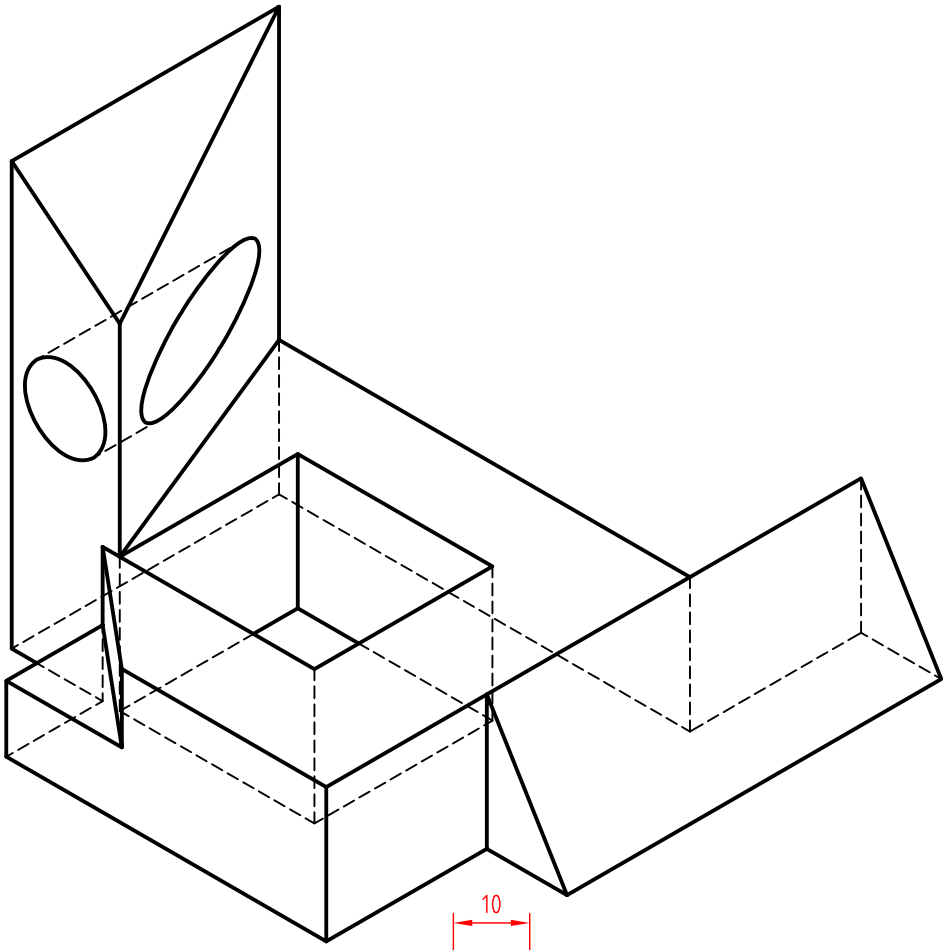

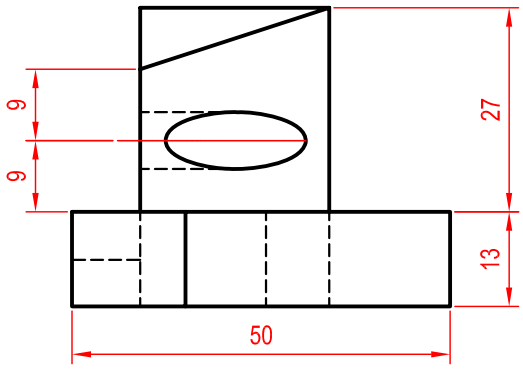

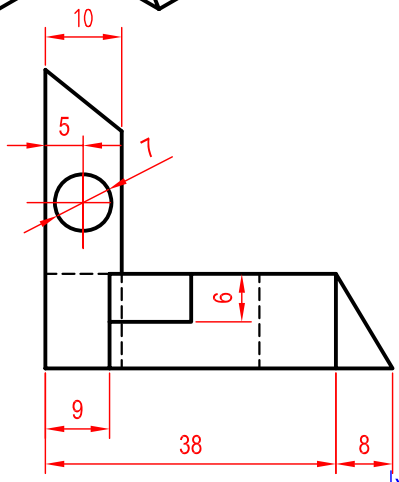

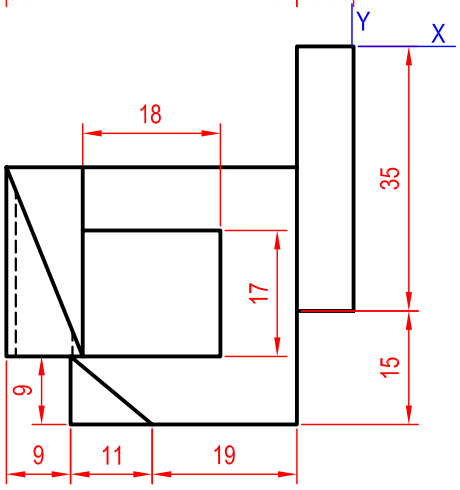

© 2008 www.ramondelaguila.com

NOTA	DIBUJADO	FECHA	NOMBRE APELLIDOS
	SEGUNDODE BACHILLERATO LÁMINA 25		

DIBUJAR SIN SUJECIÓN A ESCALA, LAS PROYECCIONES ORTOGONALES (VISTAS9 DE LA PIEZA INDICADA: PLANTA, ALZADO Y VISTA LATERAL IZQUIERDA. ACOTAR POSTERIORMENTE MIDIEBDO SOBRE LA PÌEZA.

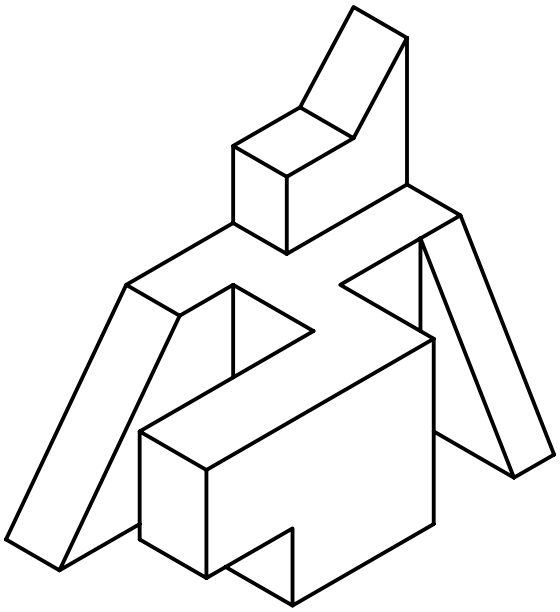

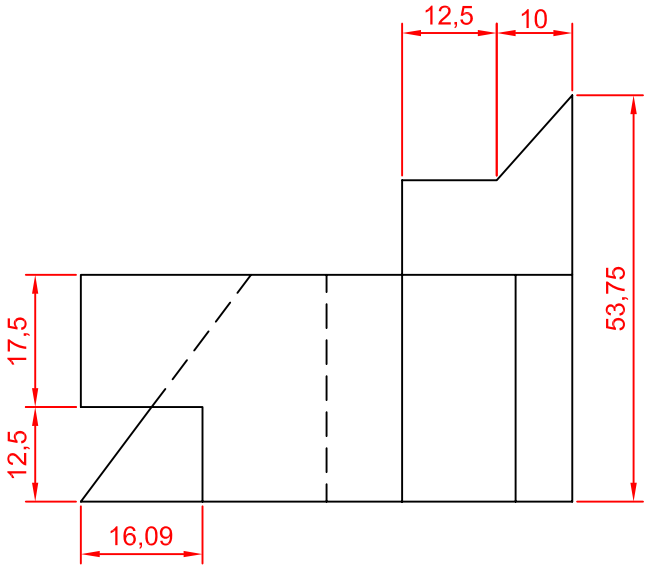

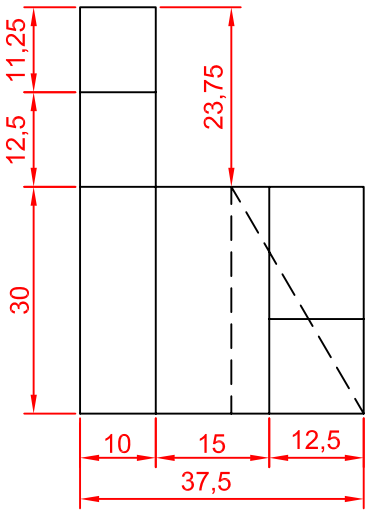

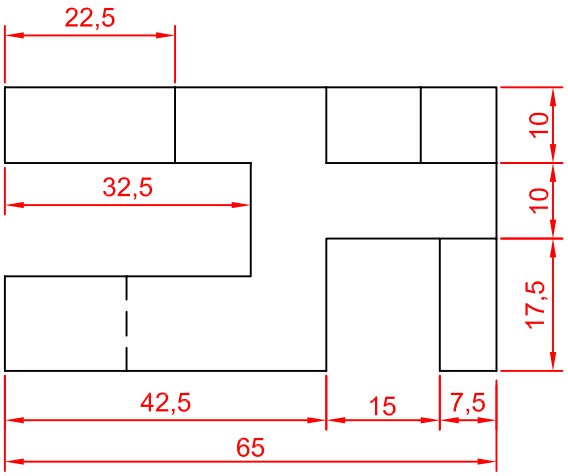

NOTA	DIBUJADO	FECHA	NOMBRE APELLIDOS
	SEGUNDO DE BACHILLERATO LÁMINA 26		

SE DA UNA PIEZA DEFINIDA POR SUS TRES VISTAS PRINCIPALES (PLANTA, ALZADO Y PERFIL DERECHO). ACOTADA. Y A ESCALA 1/1 DIBUJAR A ESCALA 2/1 LA PERSPECTIVA ISOMÉTRICA CORRESPONDIENTE, CONSIGNADO TODAS LAS ARISTAS OCULTAS.

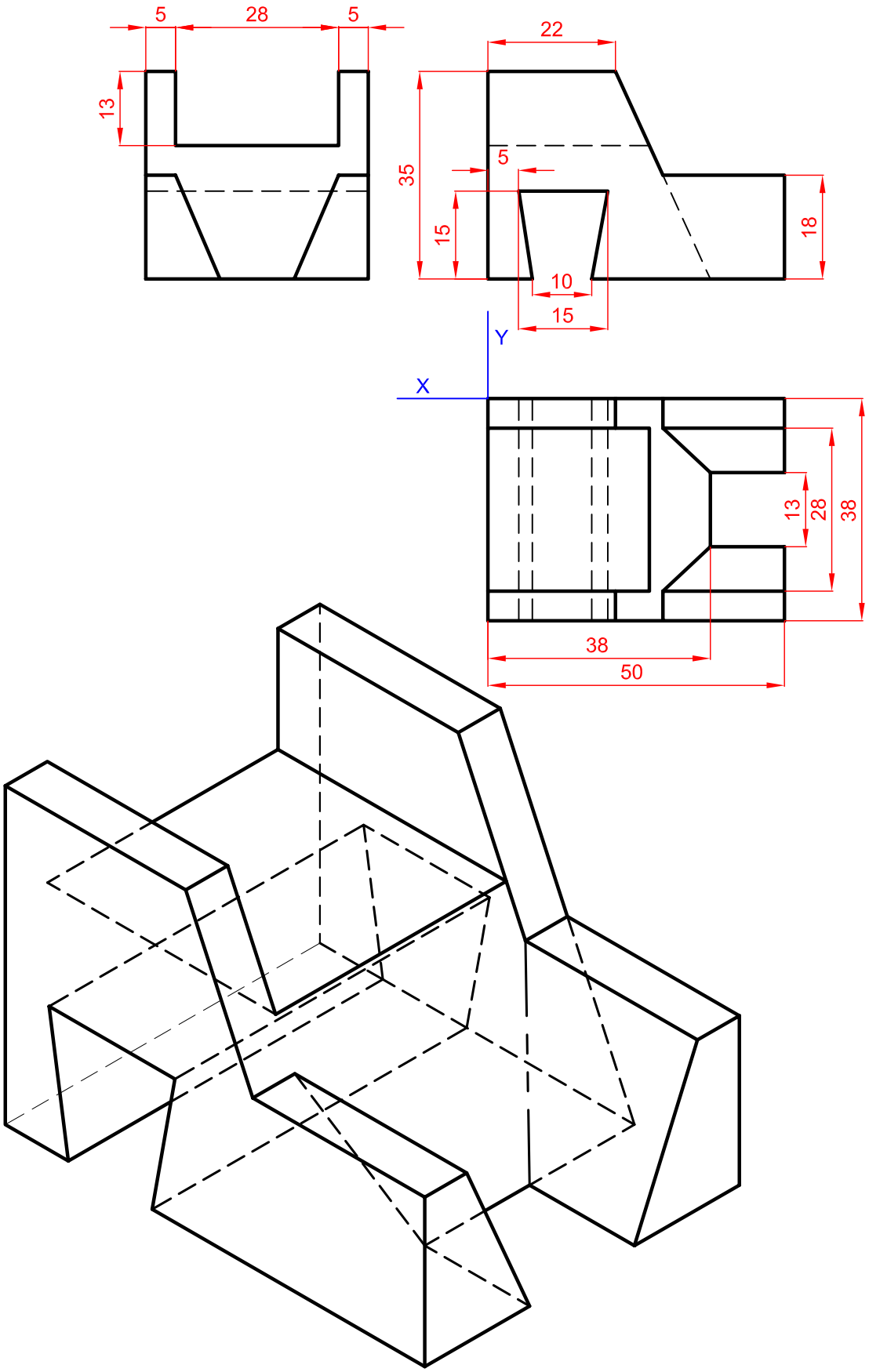

© 2008 www.ramondelaguila.com

NOTA	DIBUJADO	FECHA	NOMBRE APELLIDOS
	SEGUNDO DE BACHILLERATO LÁMINA 27		

SE DA UNA PIEZA EN PERSPECTIVA. DETERMINAR LAS TRES VISTAS DIÉDRICAS NECESARIAS PARA DEFINIRLA SELECCIONANDO EL ALZADO MÁS CONVENIENTE. NO SE ESTABLECE ESCALA DE TRABAJO Y SE PODRÁ OPERAR A MANO ALZADA O, SI SE DESEA, CON INSTRUMENTOS. CUÍDESE LA PROPORCIÓN, CORRESPONDENCIA Y LA REPRESENTACIÓN DE ARISTAS OCULTAS.

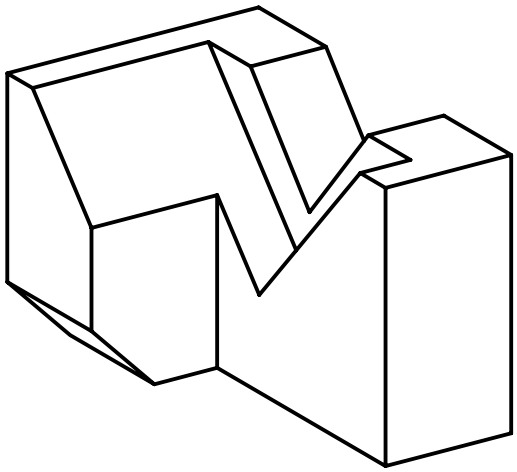

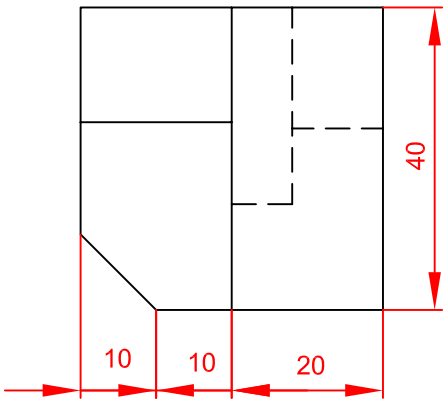

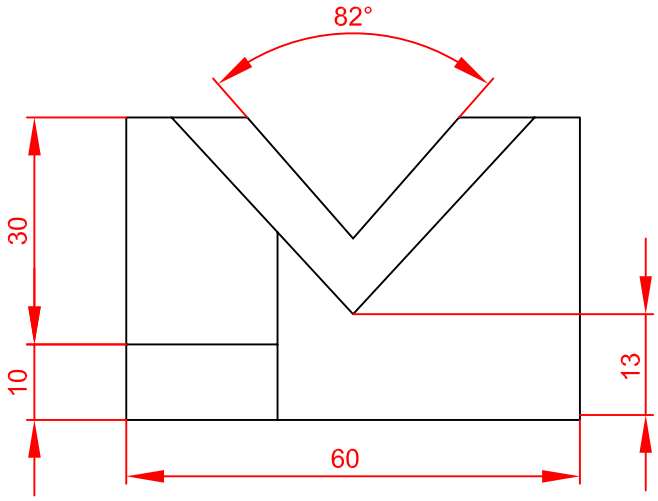

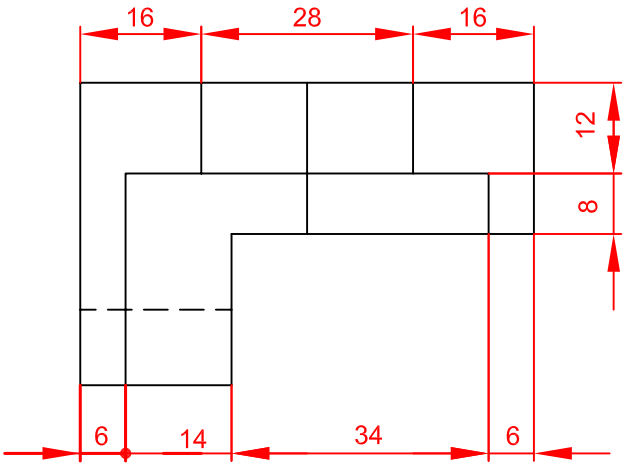

© 2008 www.ramondelaguila.com

NOTA	DIBUJADO	FECHA	NOMBRE APELLIDOS
	SEGUNDO DE BACHILLER LÁMINA Nº 28		

SE DA UNA PIEZA EN PERSPECTIVA. DETERMINAR LAS TRES VISTAS DIÉDRICAS NECESARIAS PARA DEFINIRLA SELECCIONANDO EL ALZADO MÁS CONVENIENTE. NO SE ESTABLECE ESCALA DE TRABAJO Y SE PODRÁ OPERAR A MANO ALZADA O, SI SE DESEA, CON INSTRUMENTOS. CUÍDESE LA PROPORCIÓN, CORRESPONDENCIA Y LA REPRESENTACIÓN DE ARISTAS OCULTAS.

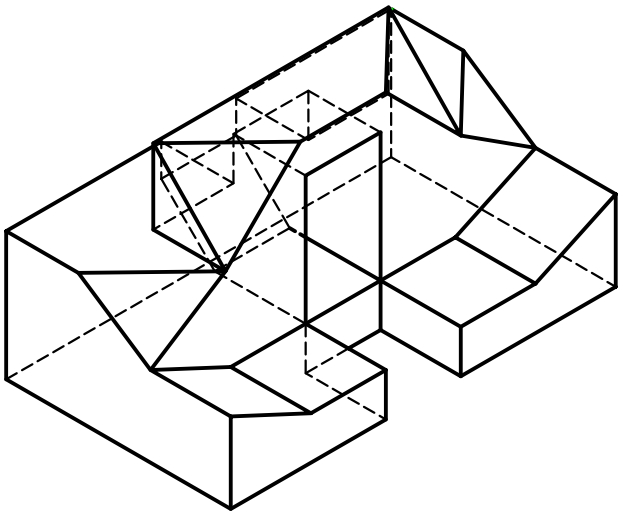

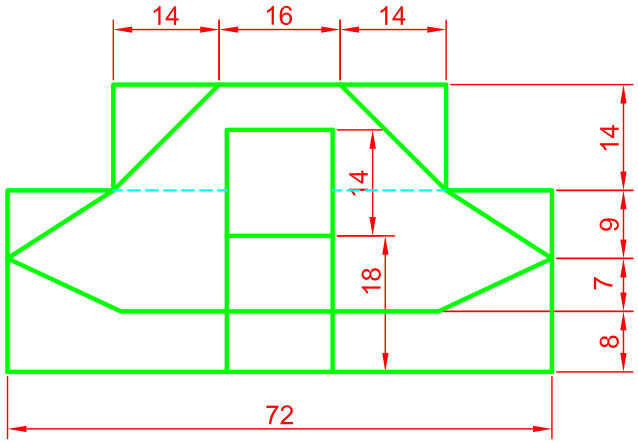

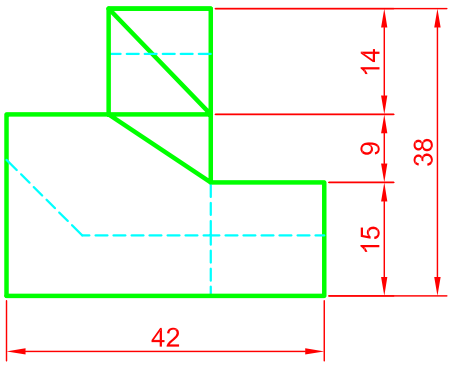

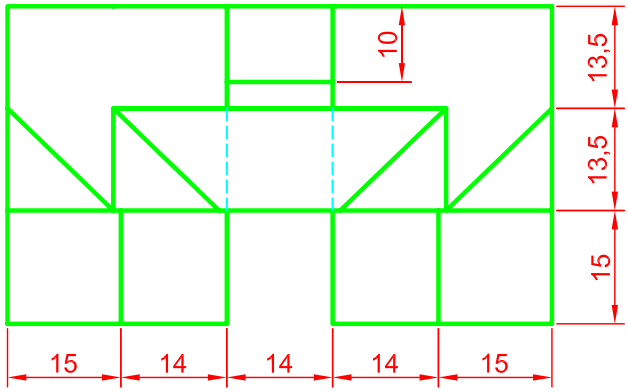

© 2008 www.ramondelaguila.com

NOTA	DIBUJADO	FECHA	NOMBRE APELLIDOS
	SEGUNDO DE BACHILLERATO LÁMINA 29		

SE DA UNA PIEZA EN PERSPECTIVA. DETERMINAR LAS TRES VISTAS DIÉDRICAS NECESARIAS PARA DEFINIRLA SELECCIONANDO EL ALZADO MÁS CONVENIENTE. NO SE ESTABLECE ESCALA DE TRABAJO Y SE PODRÁ OPERAR A MANO ALZADA O, SI SE DESEA, CON INSTRUMENTOS. CUÍDESE LA PROPORCIÓN, CORRESPONDENCIA Y LA REPRESENTACIÓN DE ARISTAS OCULTAS.

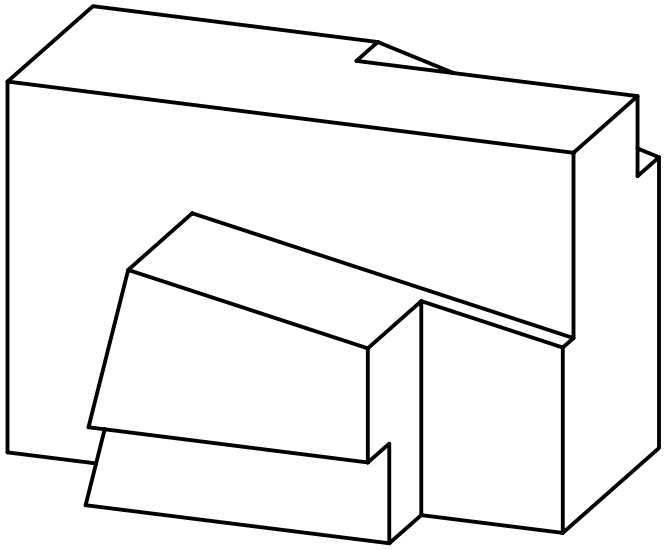

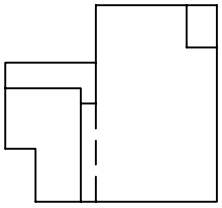

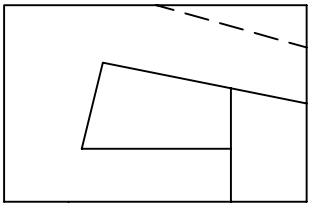

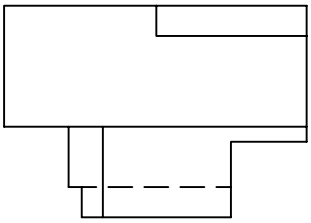

© 2008 www.ramondelaguila.com

NOTA	DIBUJADO	FECHA	NOMBRE APELLIDOS
	SEGUNDO DE BACHILLER LÁMINA 30		

SE DA UNA PIEZA EN PERSPECTIVA. DETERMINAR LAS TRES VISTAS DIÉDRICAS NECESARIAS PARA DEFINIRLA SELECCIONANDO EL ALZADO MÁS CONVENIENTE. NO SE ESTABLECE ESCALA DE TRABAJO Y SE PODRÁ OPERAR A MANO ALZADA O, SI SE DESEA, CON INSTRUMENTOS. CUÍDESE LA PROPORCIÓN, CORRESPONDENCIA Y LA REPRESENTACIÓN DE ARISTAS OCULTAS.

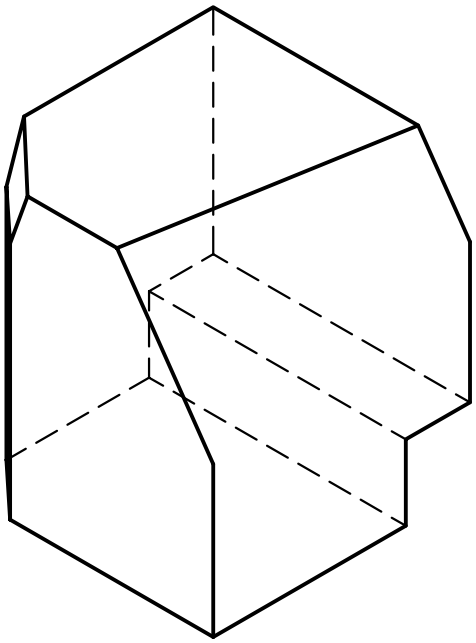

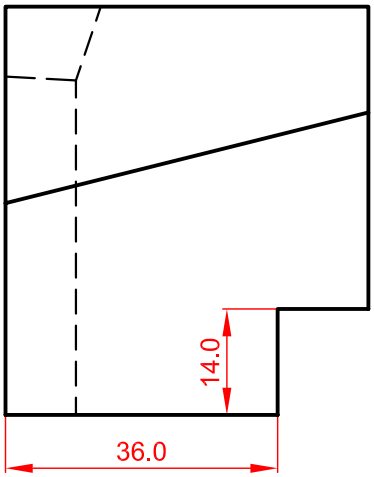

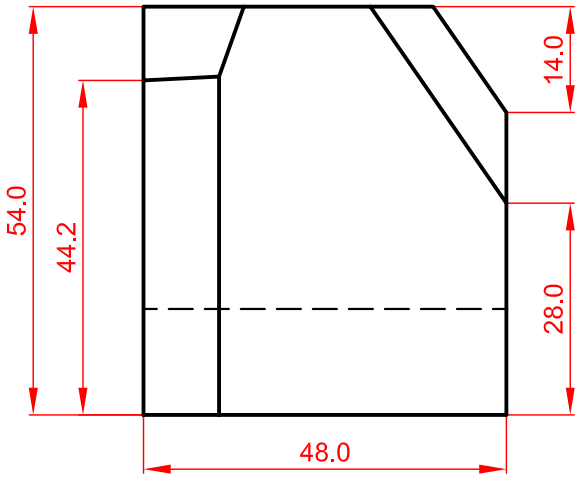

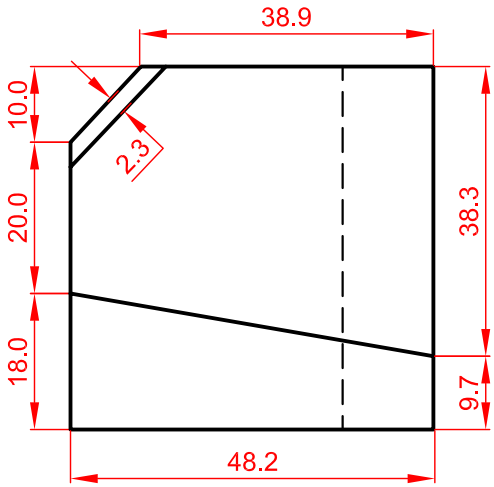

© 2008 www.ramondelaguila.com

NOTA	DIBUJADO	FECHA	NOMBRE APELLIDOS
	SEGUNDO DE BACHILLER LÁMINA 31		

SE DA UNA PIEZA EN PERSPECTIVA. DETERMINAR LAS TRES VISTAS DIÉDRICAS NECESARIAS PARA DEFINIRLA SELECCIONANDO EL ALZADO MÁS CONVENIENTE. NO SE ESTABLECE ESCALA DE TRABAJO Y SE PODRÁ OPERAR A MANO ALZADA O, SI SE DESEA, CON INSTRUMENTOS. CUÍDESE LA PROPORCIÓN, CORRESPONDENCIA Y LA REPRESENTACIÓN DE ARISTAS OCULTAS.

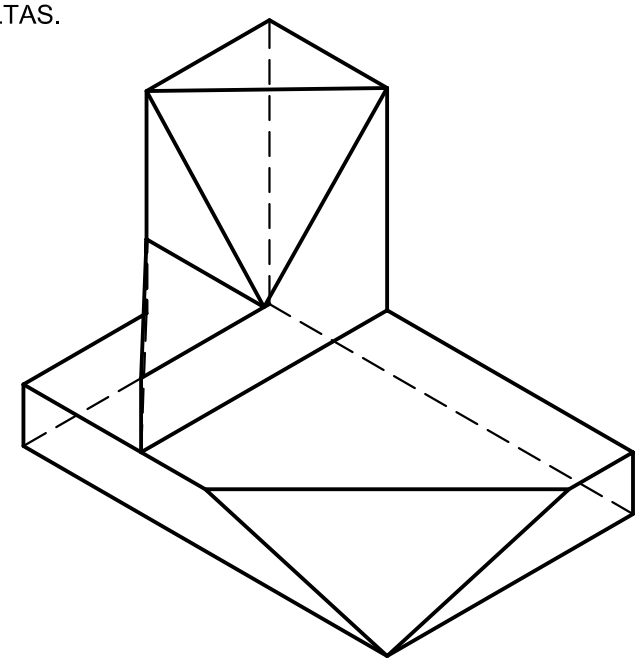

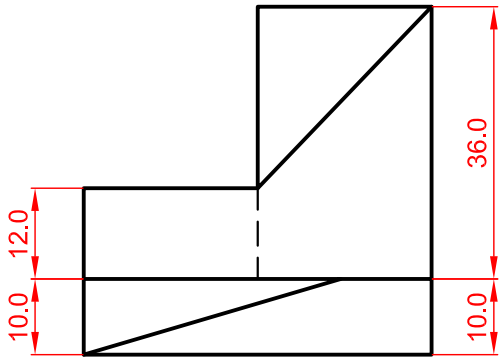

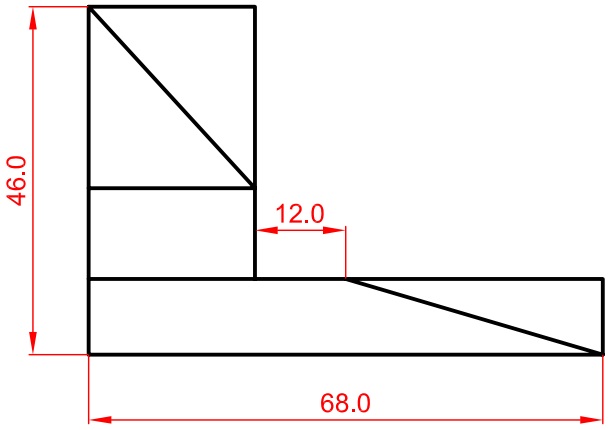

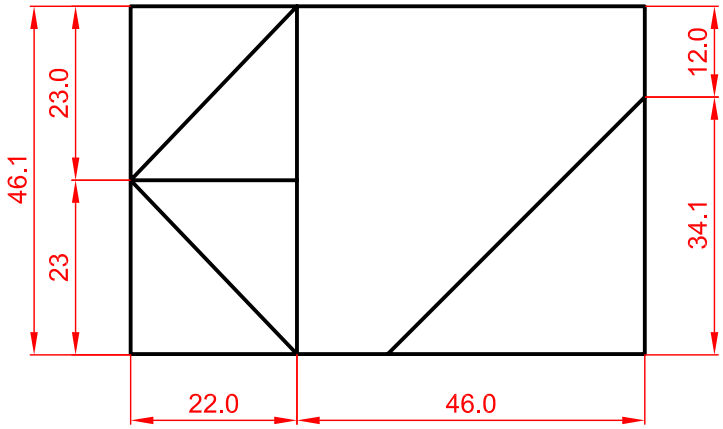

© 2008 www.ramondelaguila.com

NOTA	DIBUJADO	FECHA	NOMBRE APELLIDOS
	SEGUNDO DE BACHILLER LÁMINA 32		