Determinar el cuadrado equivalente (o de igual superficie) a la figura rayada que se adjunta. Dicha figura está formada por tres sectores circulares de área igual a la cuarta parte del circulo y un cuadrado que comparte tres de sus lados con los radios de los sectores circulares. la operaciones para la consecución de medidas proporcionales se realizarán obligatoriamente por procedimientos gráficos (nunca numérico).

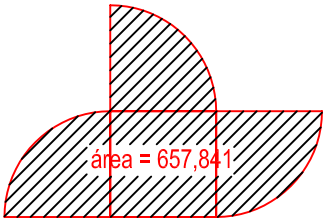

NOTA	DIBUJADO	FECHA	NOMBRE APELLIDOS	RAMÓN DEL ÁGUILA
				MURCIA

Determinar el cuadrado equivalente (o de igual superficie) a la figura rayada que se adjunta. Dicha figura está formada por tres sectores circulares de área igual a la cuarta parte del circulo y un cuadrado que comparte tres de sus lados con los radios de los sectores circulares. la operaciones para la consecución de medidas proporcionales se realizarán obligatoriamente por procedimientos gráficos (nunca numérico).

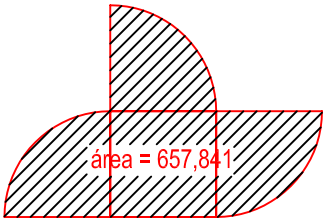

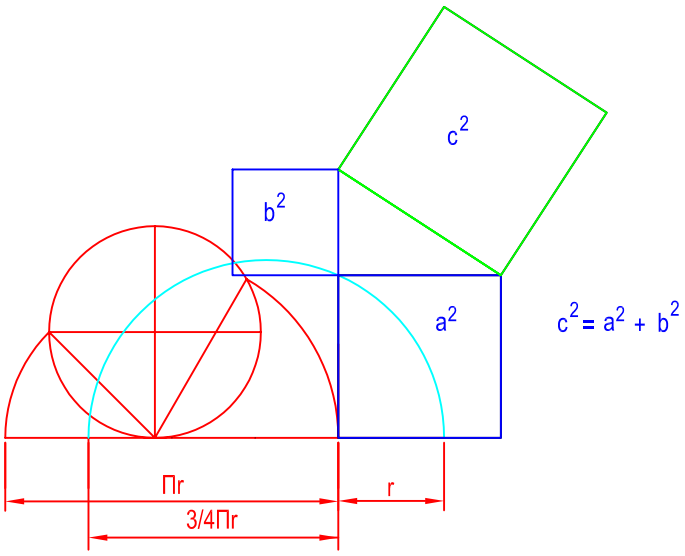

NOTA	DIBUJADO	FECHA	NOMBRE APELLIDOS	RAMÓN DEL ÁGUILA
				MURCIA

Se da un cilindro oblicuo apoyado en el plano horizontal definido por sus proyecciones horizontal y vertical. Determinar en proyección y verdadera magnitud la sección producida por el plano "α ". Para resolver se trabajará con 12 generatrices tomadas sobre la directriz del cilindro.

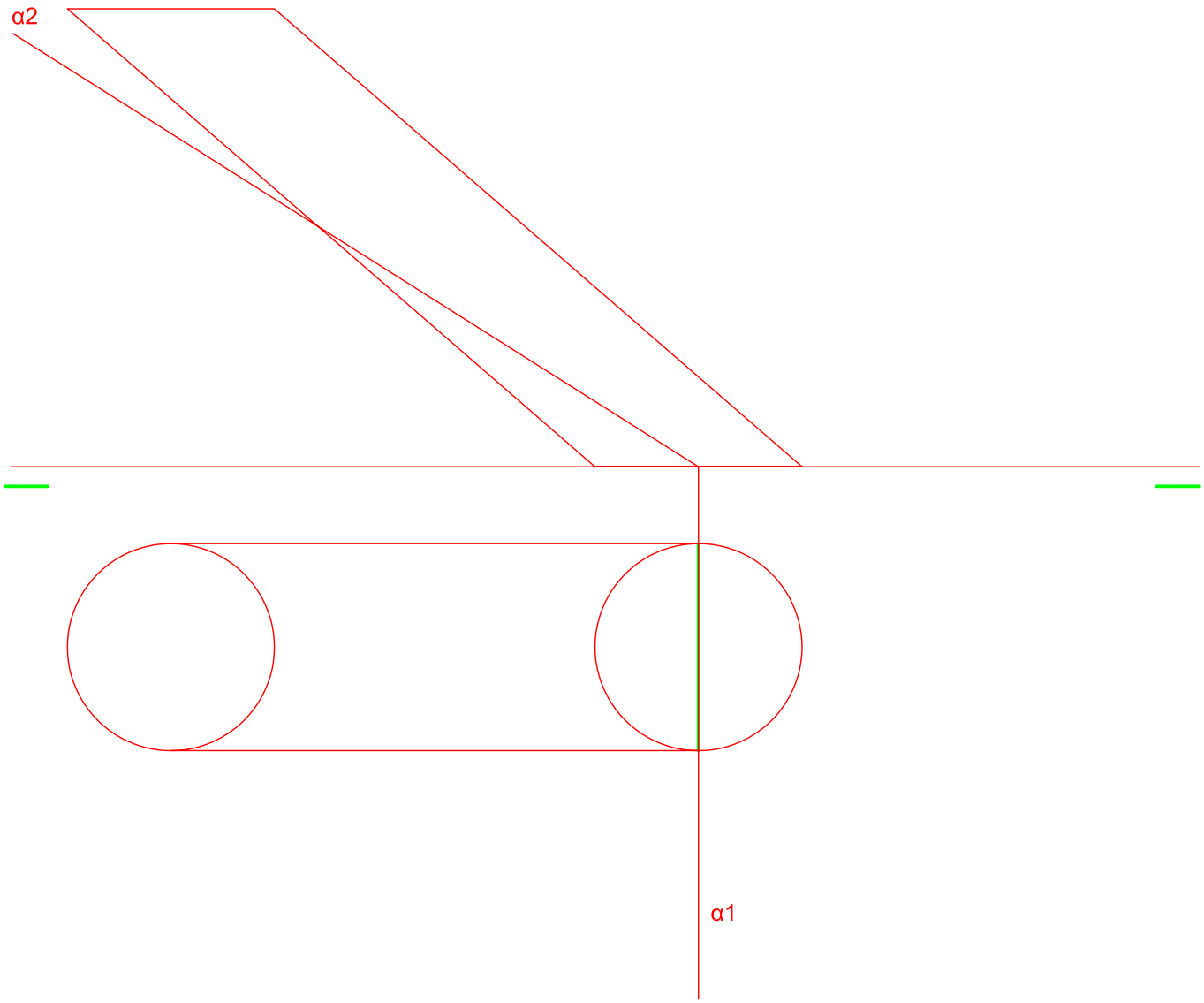

NOTA	DIBUJADO	FECHA	NOMBRE APELLIDOS	RAMÓN DEL ÁGUILA
				MURCIA

Se da un cilindro oblicuo apoyado en el plano horizontal definido por sus proyecciones horizontal y vertical. Determinar en proyección y verdadera magnitud la sección producida por el plano "α ". Para resolver se trabajará con 12 generatrices tomadas sobre la directriz del cilindro.

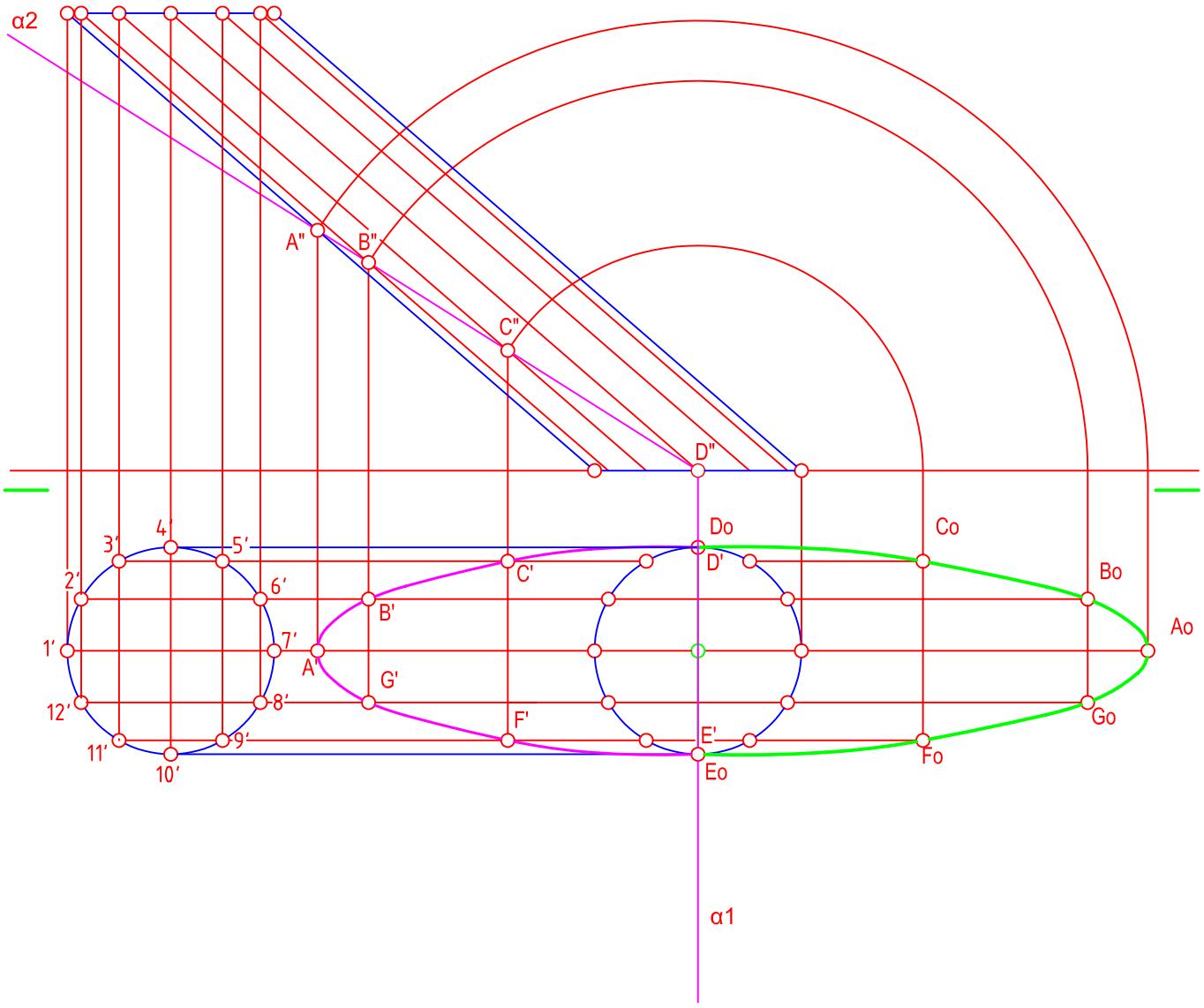

NOTA	DIBUJADO	FECHA	NOMBRE APELLIDOS

RAMÓN DEL ÁGUILA

MURCIA

Se da una figura definida por tres vistas principales: alzado, planta y perfil izquierdo (sin acotar) Dibujar una perspectiva axonométrica cualquiera de dicha pieza sin sujeción a escala, consignando todas las aristas ocultas. Podrá operarse indistintamente a pulso o con instrumentos.

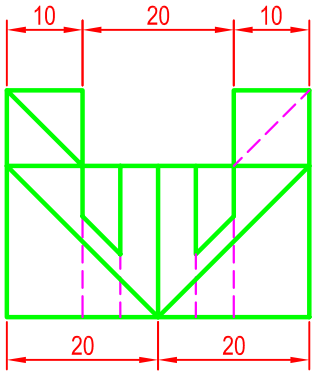

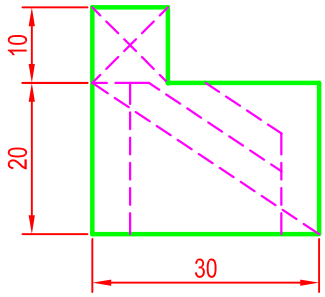

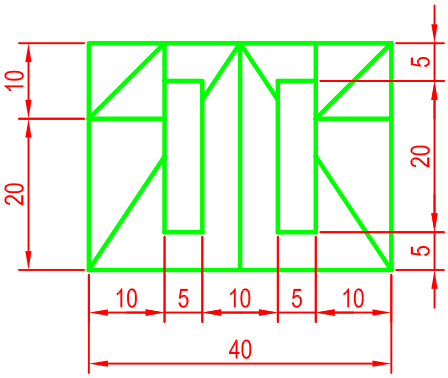

Nota: Las cotas no figuan en el examen de selectividad.

NOTA	DIBUJADO	FECHA	NOMBRE APELLIDOS	I.E.S. FLORIDABLANCA
				MURCIA

Se da una figura definida por tres vistas principales: alzado, planta y perfil izquierdo (sin acotar) Dibujar una perspectiva axonométrica cualquiera de dicha pieza sin sujeción a escala, consignando todas las aristas ocultas. Podrá operarse indistintamente a pulso o con instrumentos.

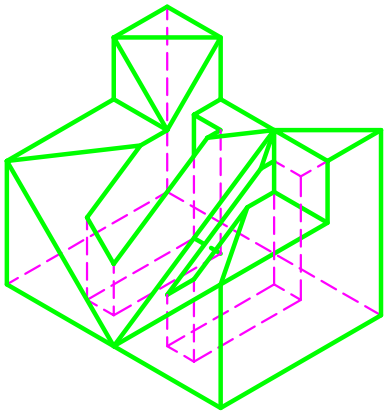

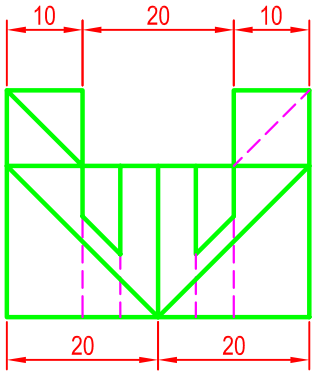

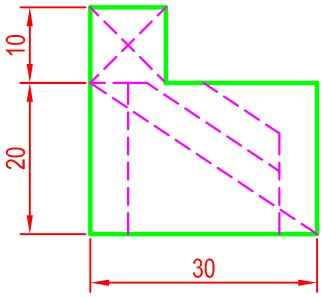

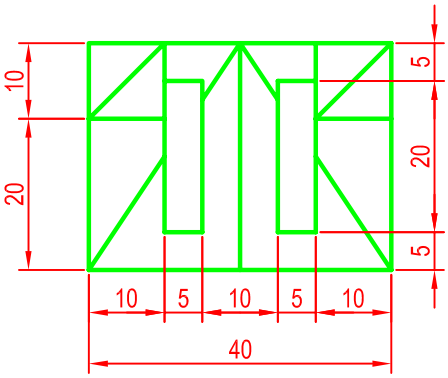

Nota: Las cotas no figuan en el examen de selectividad.

NOTA	DIBUJADO	FECHA	NOMBRE APELLIDOS	I.E.S. FLORIDABLANCA
				MURCIA

SE DA EL CROQUIS ACOTADO DE UNA FORMA TÉCNICA. REPRODUCIR A ESCALA $\frac{1}{1}$ DEJANDO RESEÑADAS TODASLAS CONTRUCCIONES AUXILIARES QUE SE PRESENTEN. LOS PUNTOS DE TANGENCIA DEBEN RESALTARSE MEDIANTE UN PEQUEÑO TRAZO. UTILÍCESE EL CENTRO "O" PARA CENTAR LA FORMA EN EL FORMATO.

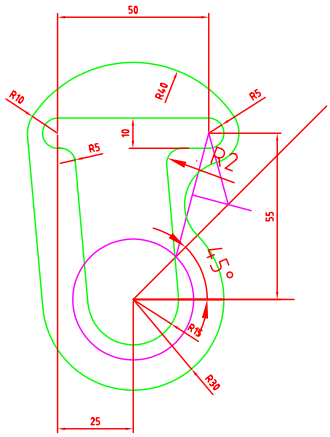

NOTA	DIBUJADO	FECHA	NOMBRE APELLIDOS	RAMÓN DEL ÁGUILA
				MURCIA

SE DA EL CROQUIS ACOTADO DE UNA FORMA TÉCNICA. REPRODUCIR A ESCALA $\frac{1}{1}$ DEJANDO RESEÑADAS TODASLAS CONTRUCCIONES AUXILIARES QUE SE PRESENTEN. LOS PUNTOS DE TANGENCIA DEBEN RESALTARSE MEDIANTE UN PEQUEÑO TRAZO. UTILÍCESE EL CENTRO "O" PARA CENTAR LA FORMA EN EL FORMATO.

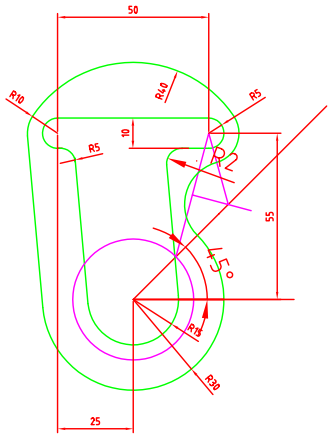

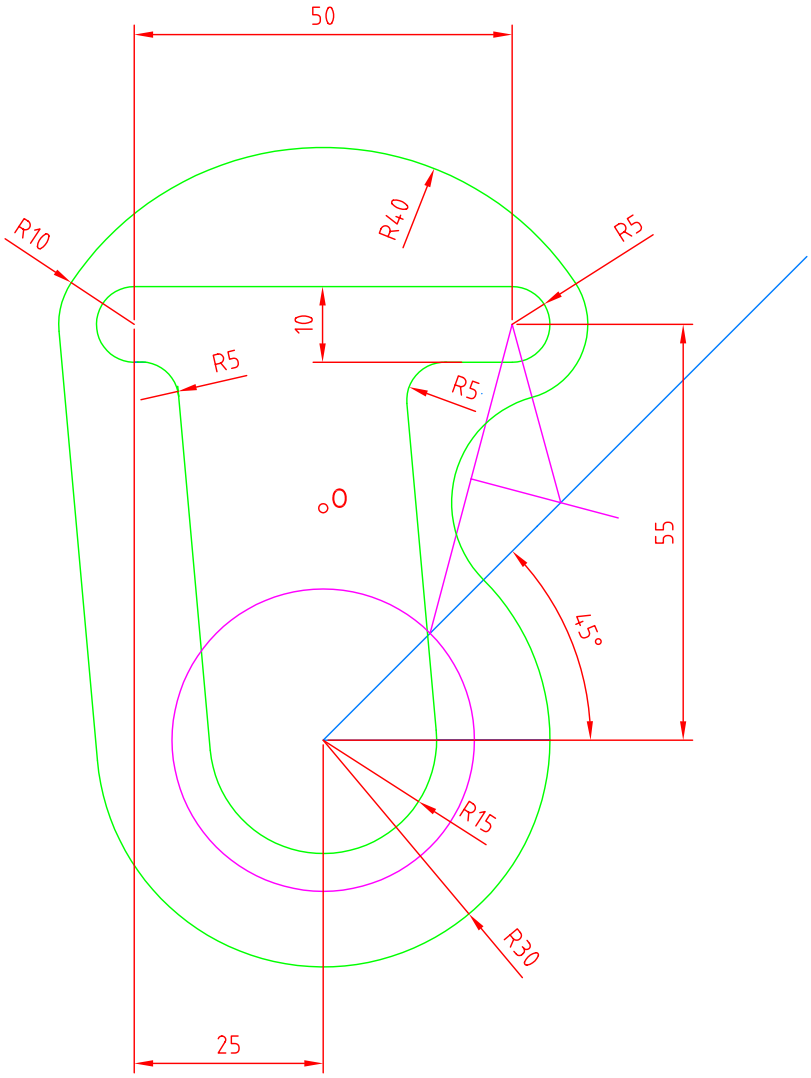

NOTA	DIBUJADO	FECHA	NOMBRE APELLIDOS

RAMÓN DEL ÁGUILA

MURCIA

En la figura dada se define un prisma recto apoyado en el plano de proyección horizontal, mediante la proyección horizontal de su base (!'-2'-3'-4') y su alltura "H". Obtengase las proyecciones horizontal y vertical del prisma. Posteriormente determinar en proyección y verdadera magnitud la sección producida por el plano oblicuo α.

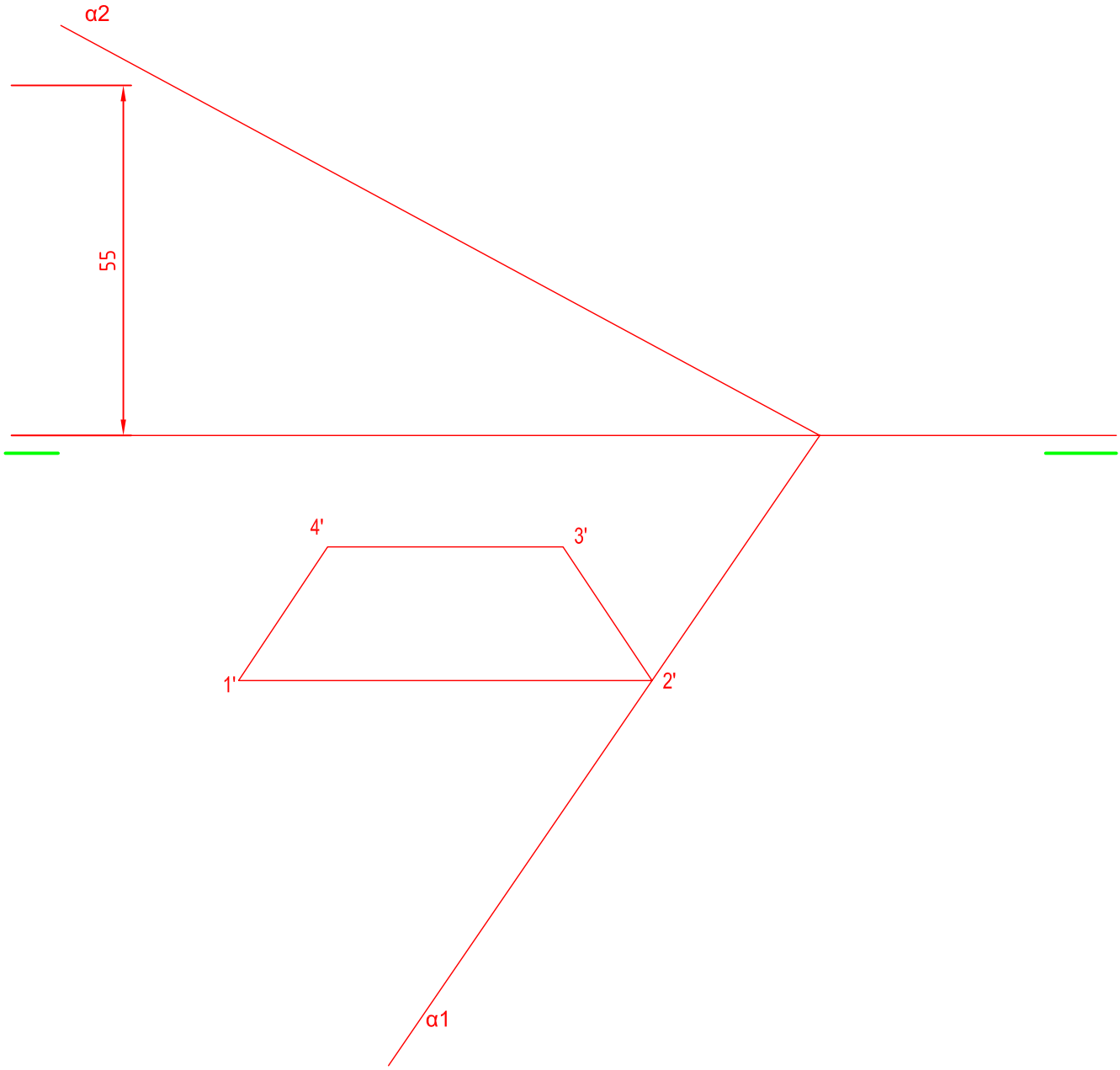

NOTA	DIBUJADO	FECHA	NOMBRE APELLIDOS	RAMÓN DEL ÁGUILA
				MURCIA

En la figura dada se define un prisma recto apoyado en el plano de proyección horizontal, mediante la proyección horizontal de su base (!'-2'-3'-4') y su alltura "H". Obtengase las proyecciones horizontal y vertical del prisma. Posteriormente determinar en proyección y verdadera magnitud la sección producida por el plano oblicuo α.

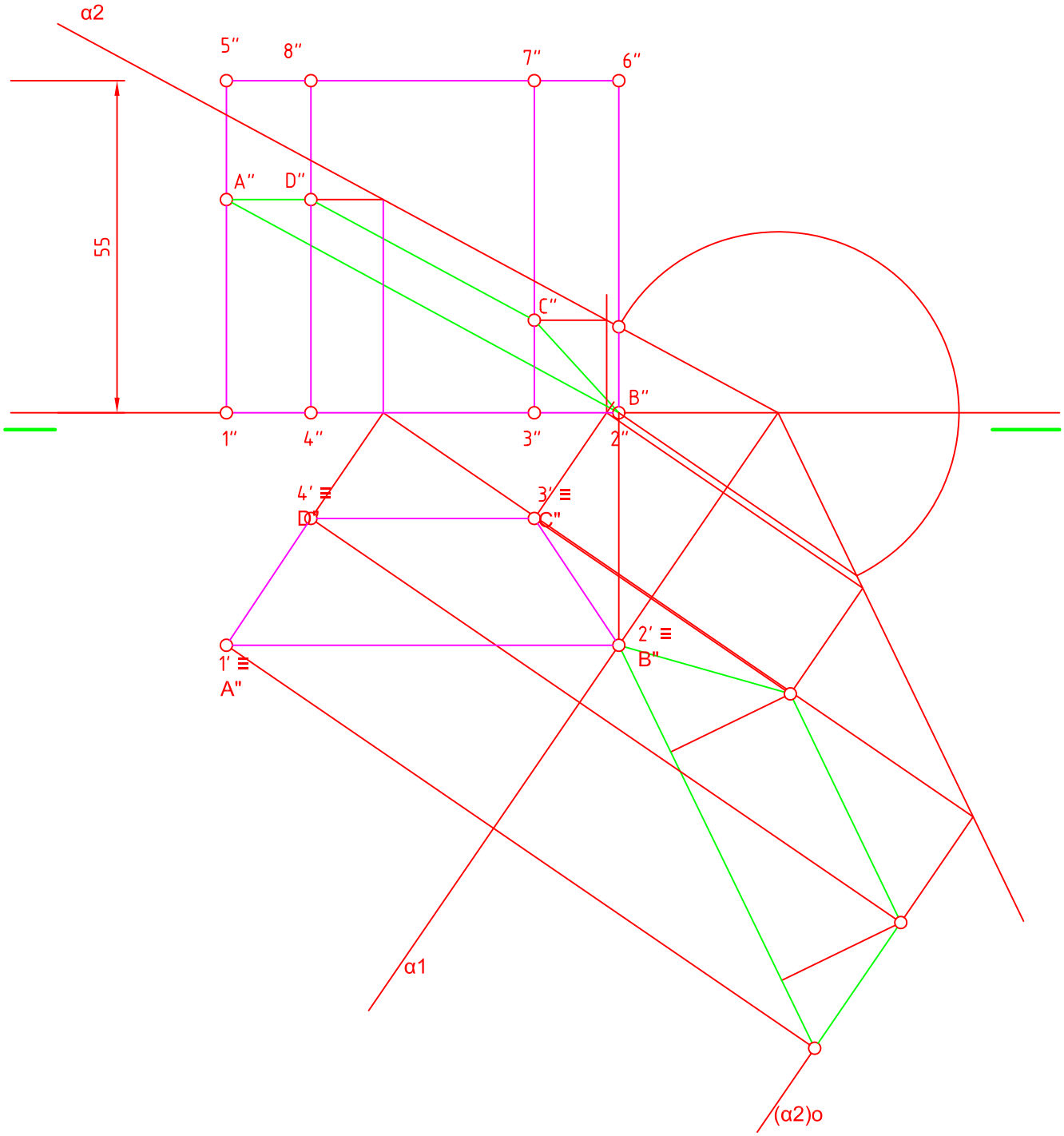

NOTA	DIBUJADO	FECHA	NOMBRE APELLIDOS	RAMÓN DEL ÁGUILA
				MURCIA

Se da una pieza en perspectiva. Determinar las tres vistas diédricas necesarias para definirla seleccionando el alzado más conveniente. No se establece escala de trabajo y se podrá operar a mano alzada , si se dea, con instrumentos. Cuídese la proporción y correspondencia.

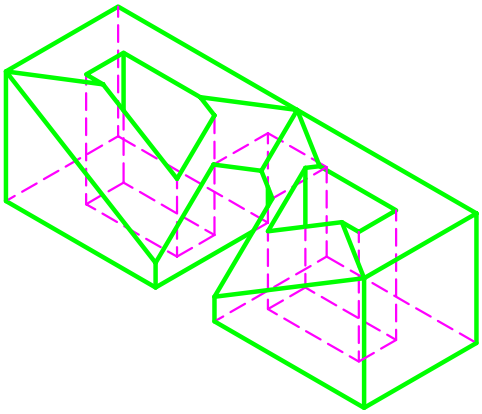

NOTA	DIBUJADO	FECHA	NOMBRE APELLIDOS	I.E.S. FLORIDABLANCA
				MURCIA

Se da una pieza en perspectiva. Determinar las tres vistas diédricas necesarias para definirla seleccionando el alzado más conveniente. No se establece escala de trabajo y se podrá operar a mano alzada , si se dea, con instrumentos. Cuídese la proporción y correspondencia.

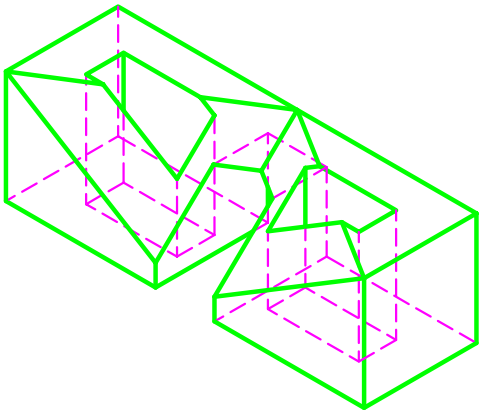

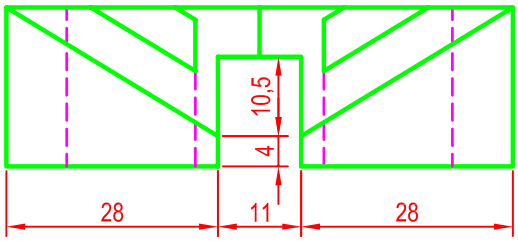

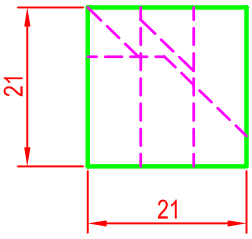

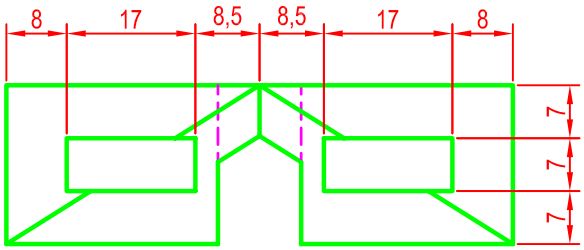

Nota: Las cotas no se exigen en en el examen.

NOTA	DIBUJADO	FECHA	NOMBRE APELLIDOS	I.E.S. FLORIDABLANCA
				MURCIA